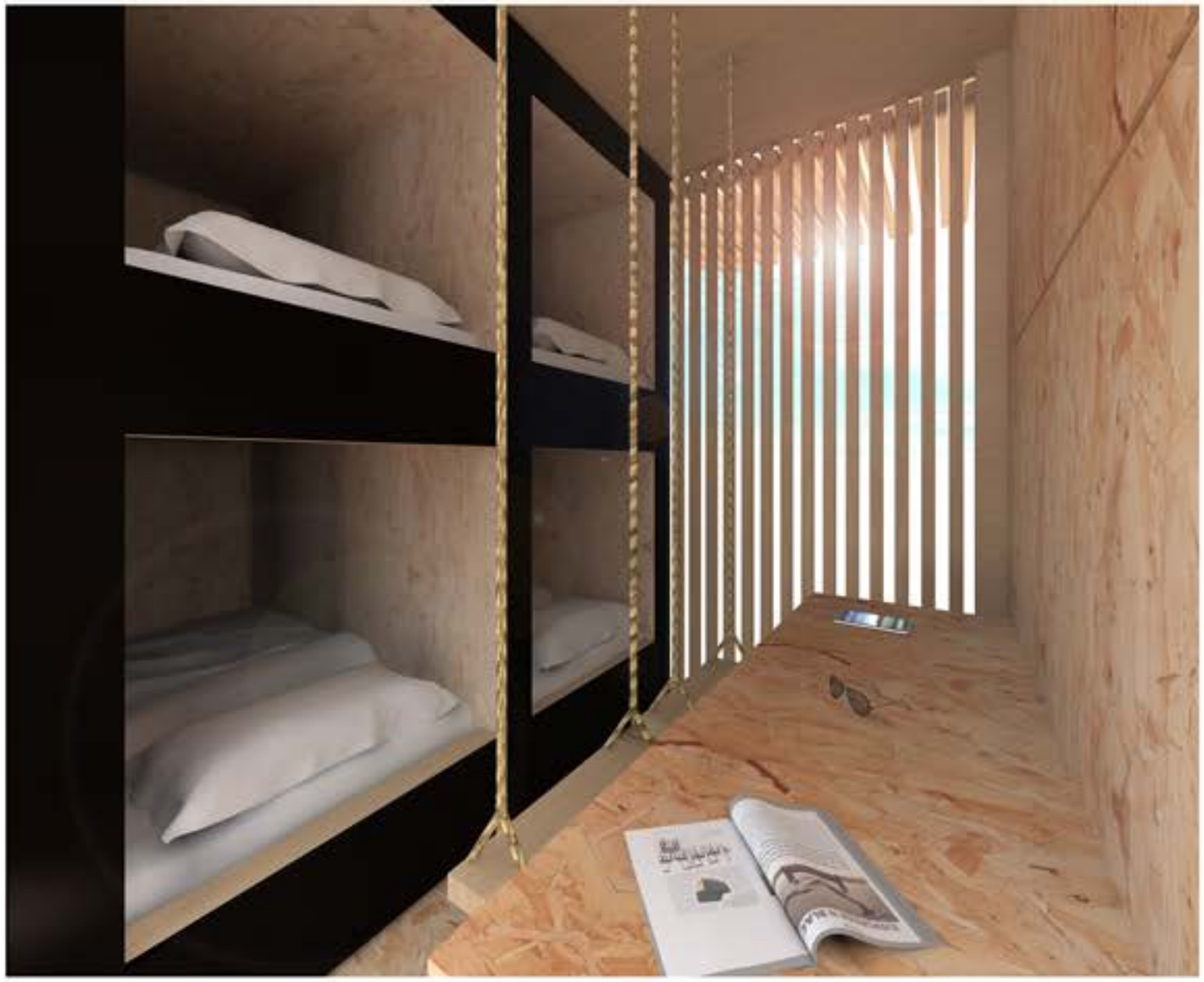

"Semplicità della forma non significa necessariamente semplicità dell'esperienza"
Robert Morris

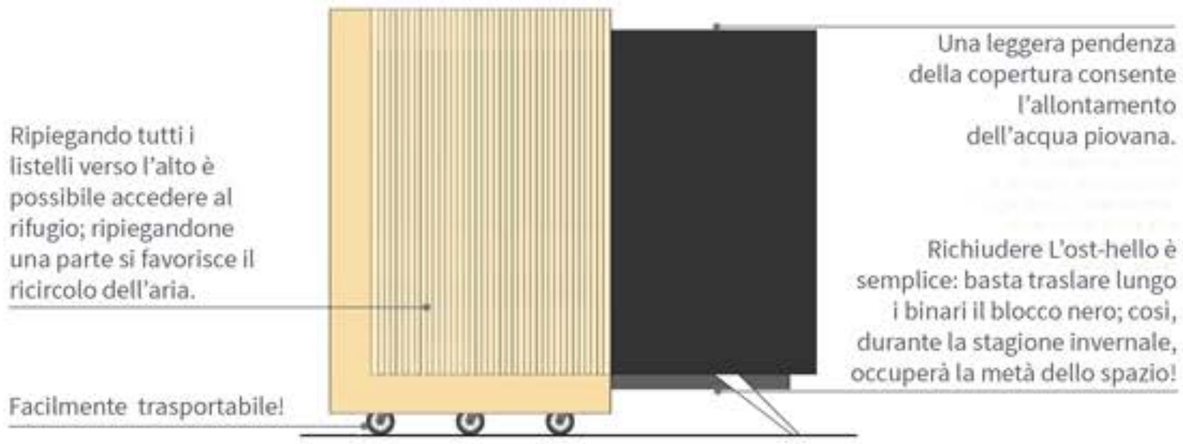

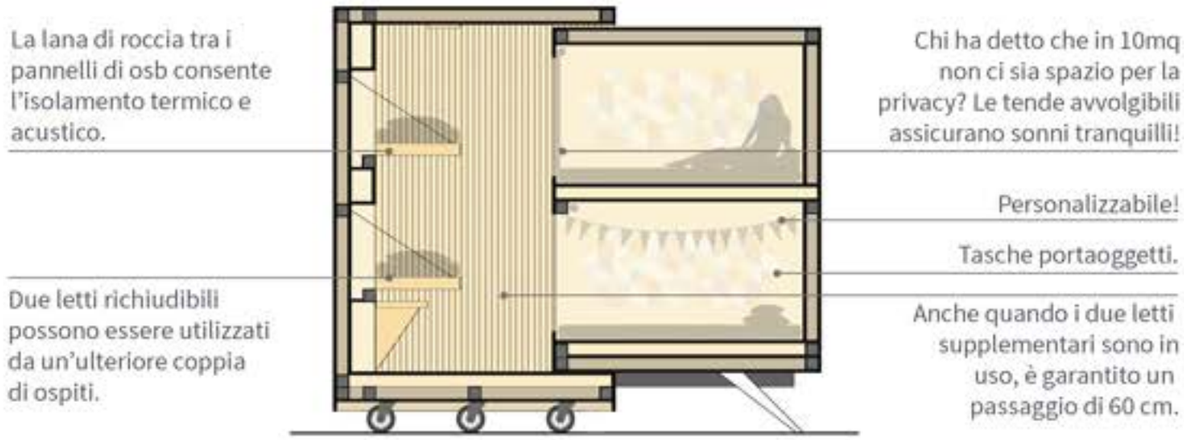

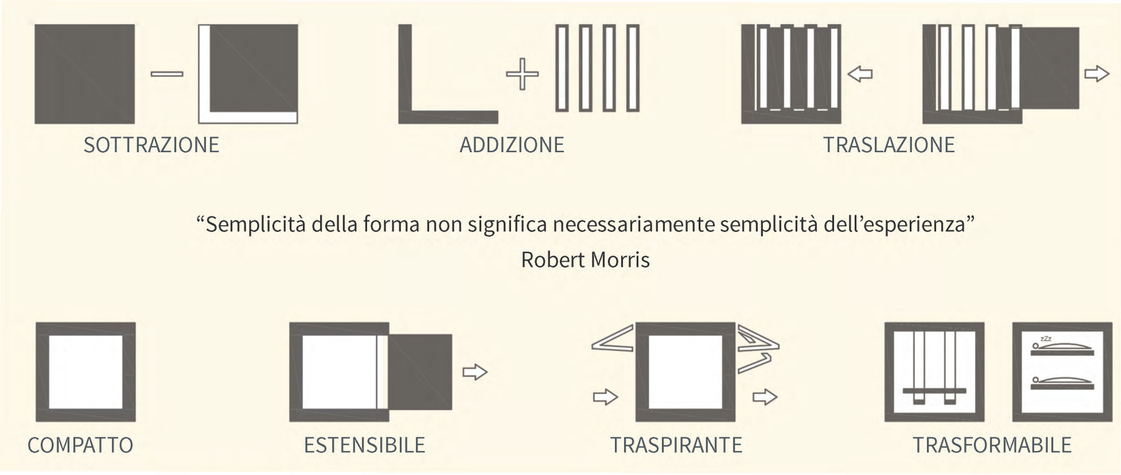

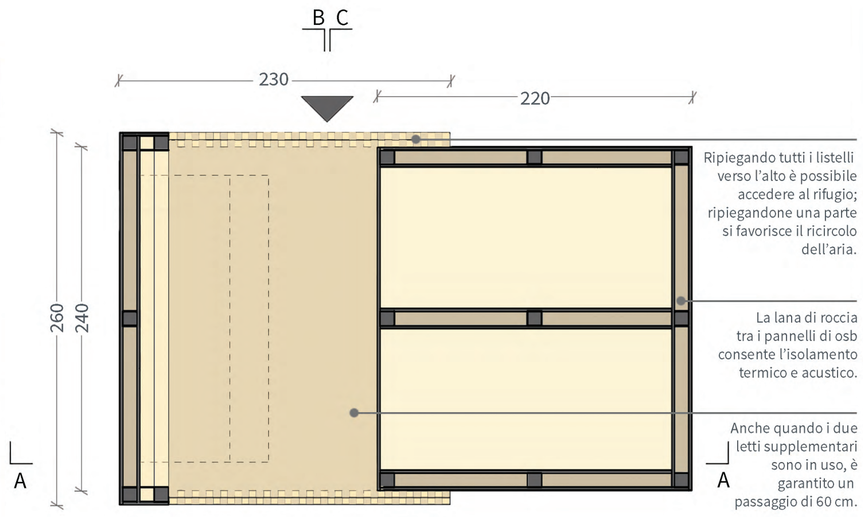

pianta 1:30

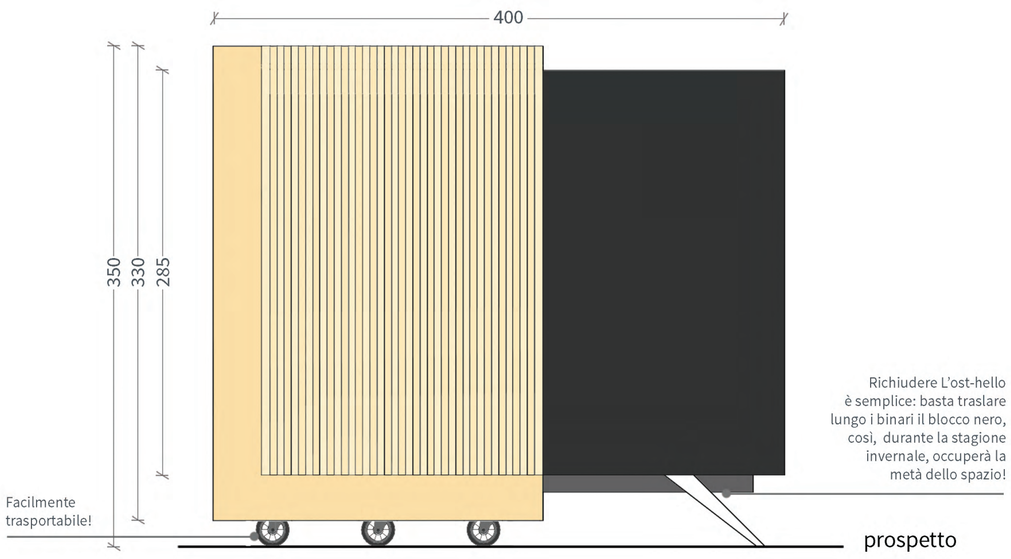

prospetto

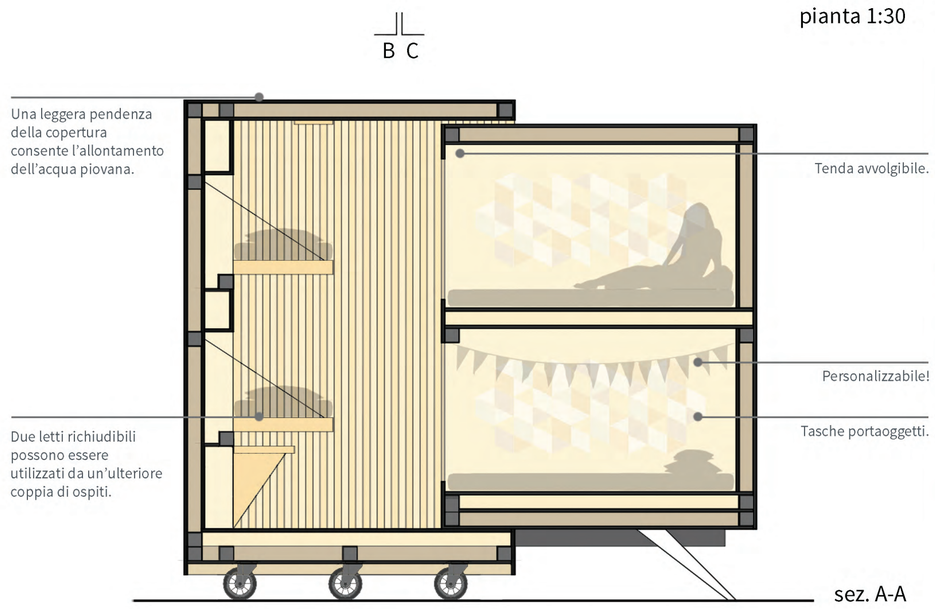

sez. A-A

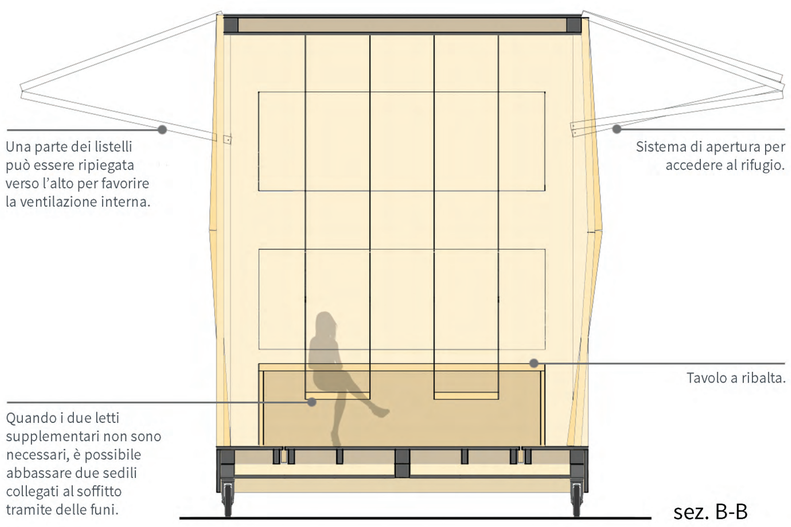

sez. B-B

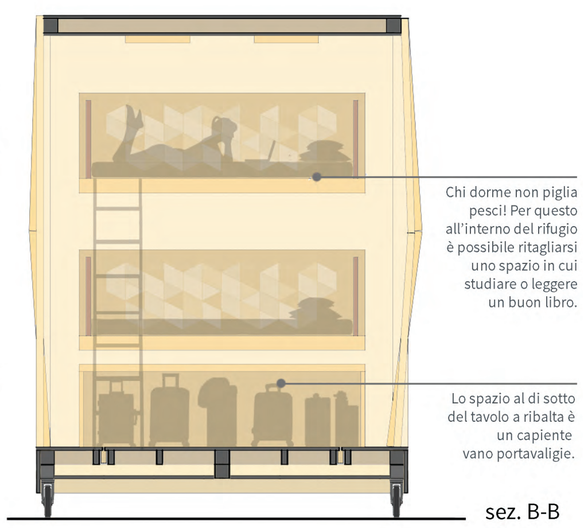

sez. B-B

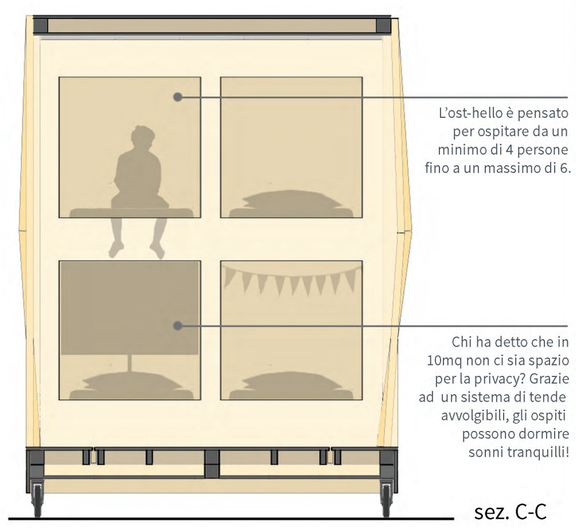

sez. C-C

Montaggio struttura di sostegno a “L” e del “volume estraibile”

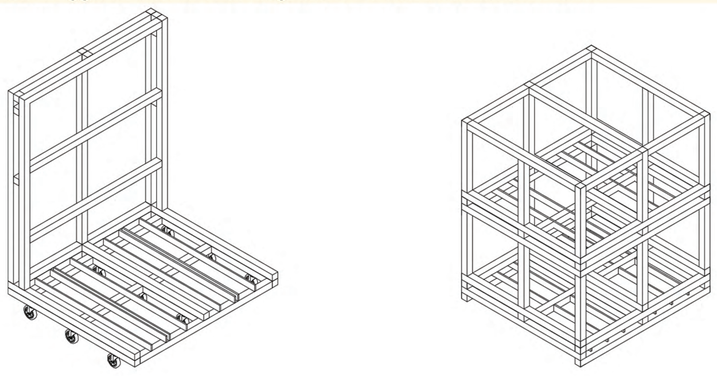

Posizionamento lana di roccia e pannelli di OSB

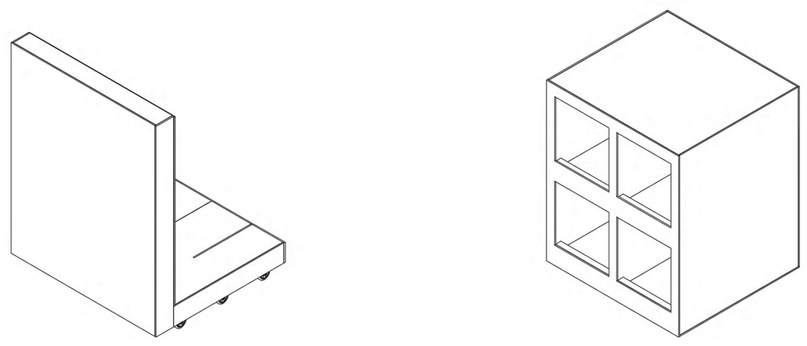

Inserimento accessori a parete

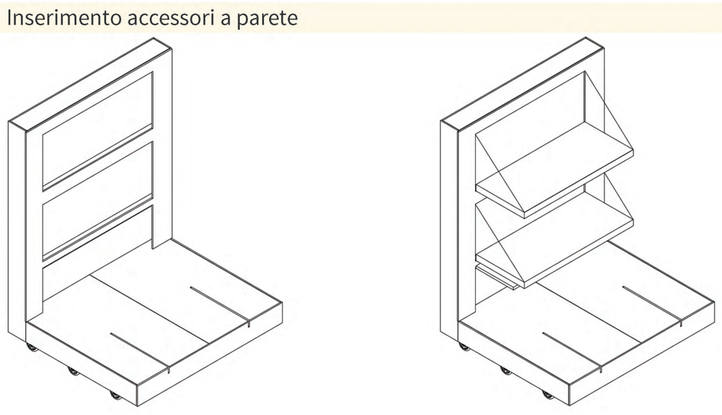

Installazione copertura.

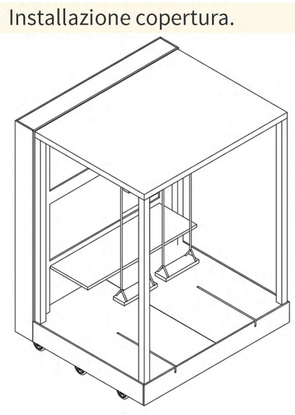

Fissaggio listelli di chiusura.

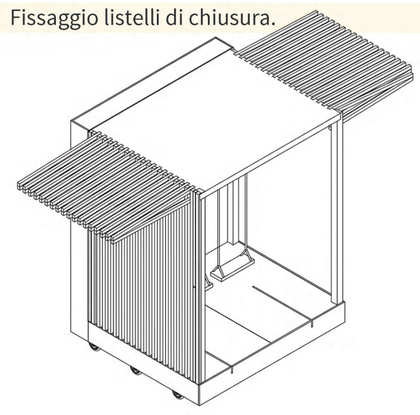

Assemblaggio

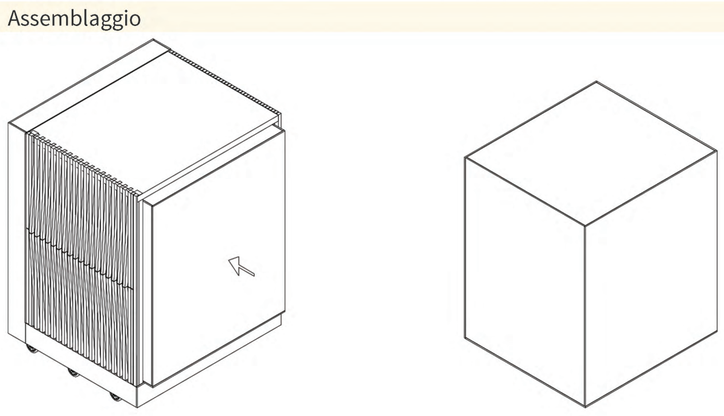

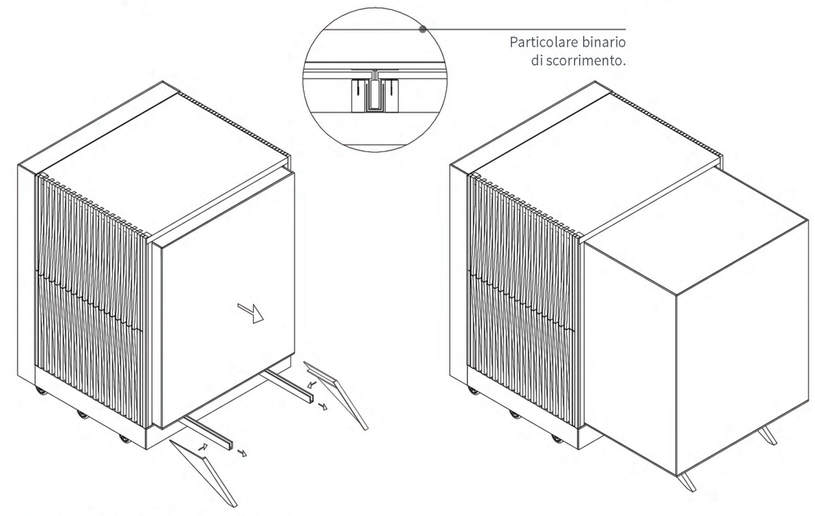

PROCEDURA DI ESTENSIONE:
_Estrazione binari guida; _Fissaggio piedini; _Posizionamento “volume estraibile”.

COSA OCCORRE?

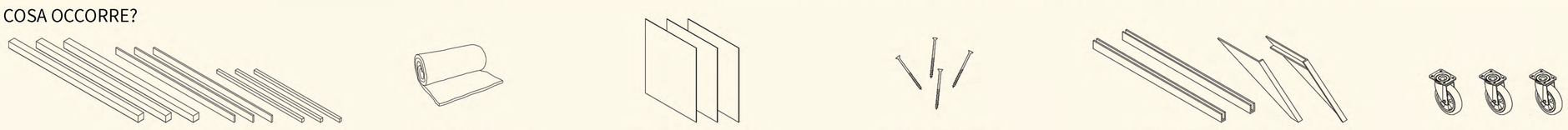

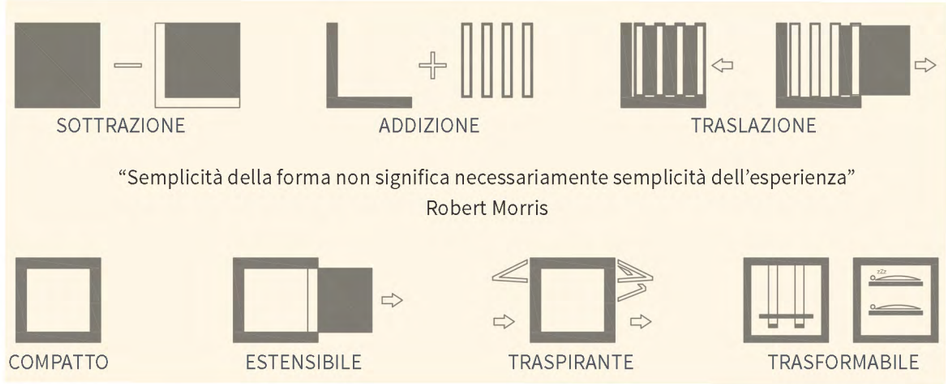

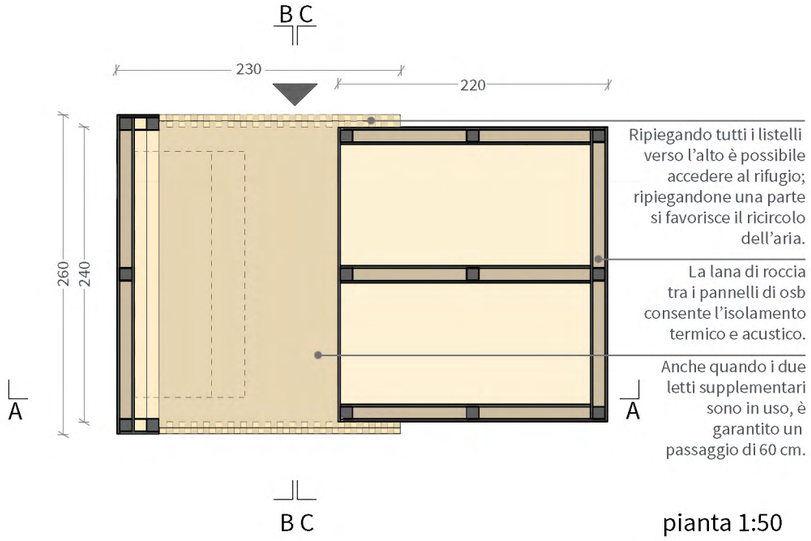

pianta 1:50

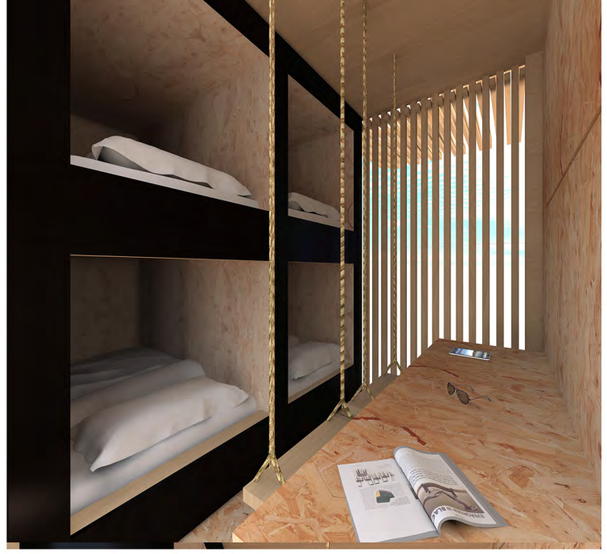

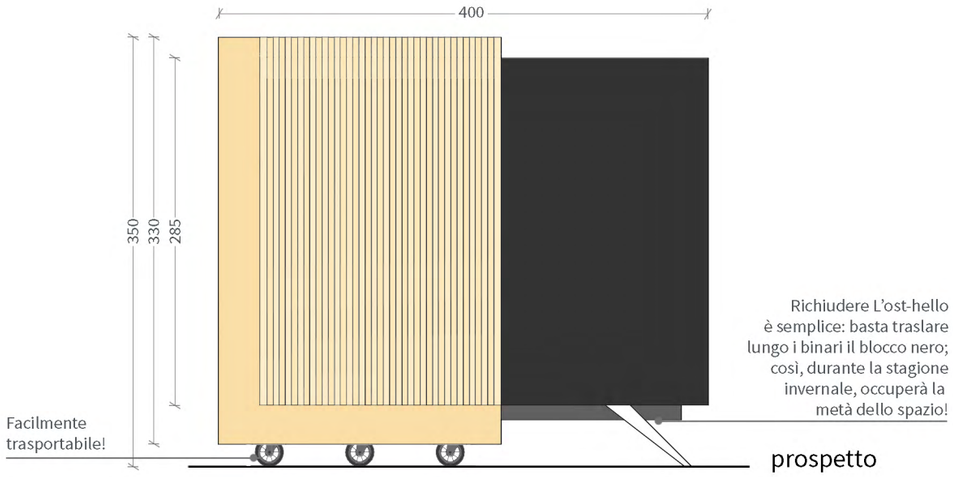

prospetto

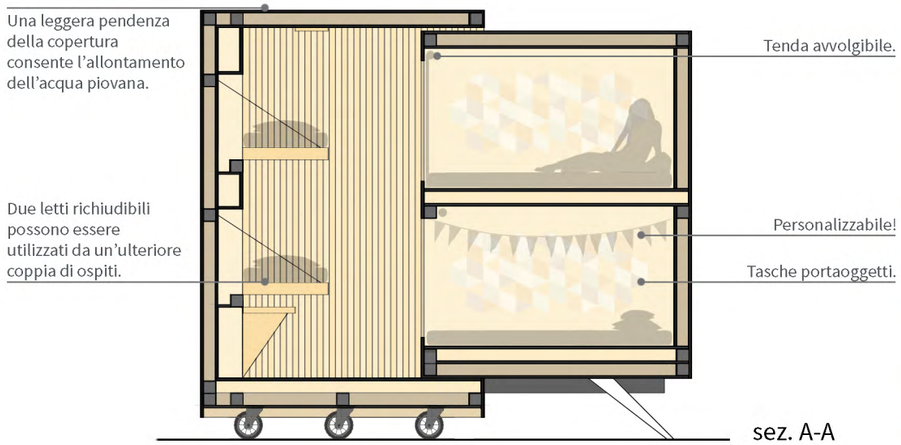

sez. A-A

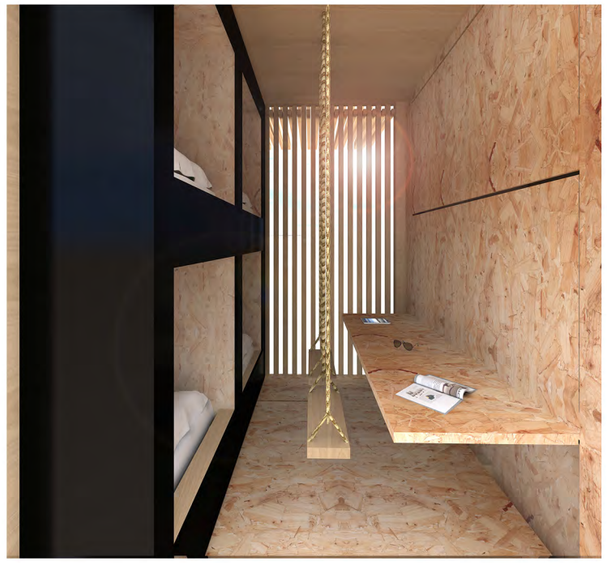

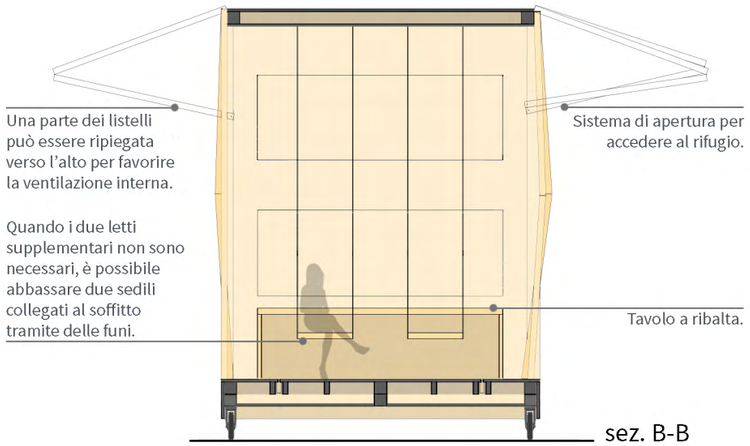

sez. B-B

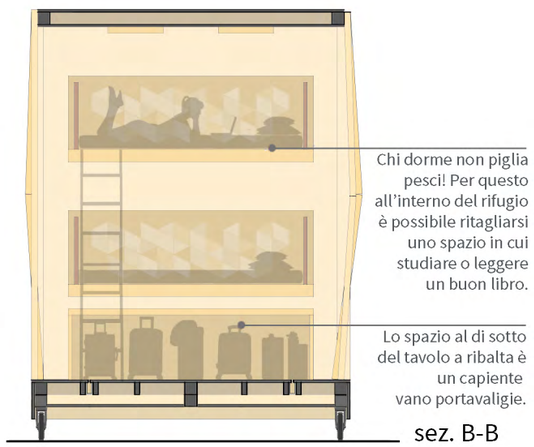

sez. B-B

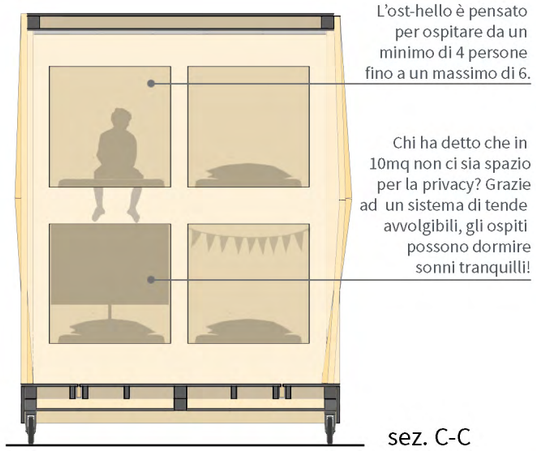

sez. C-C

Montaggio struttura di sostegno a “L” e del “volume estraibile”

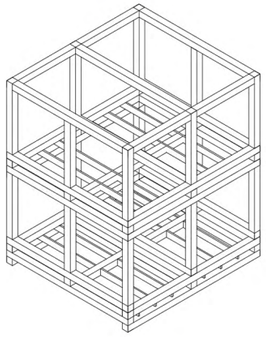

Posizionamento lana di roccia e pannelli di OSB

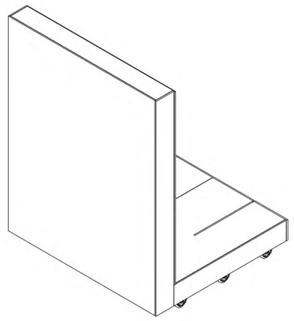

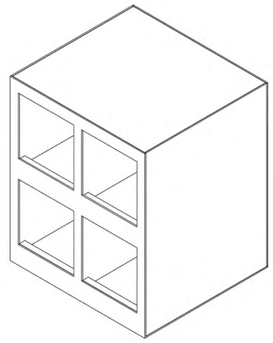

Inserimento accessori a parete

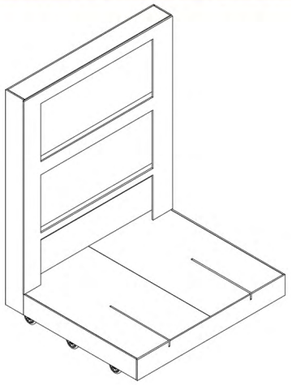

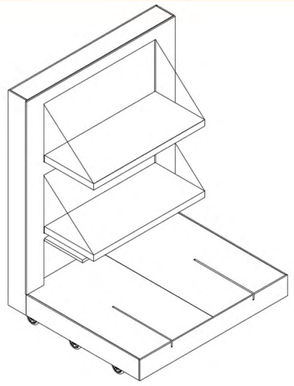

Installazione copertura.

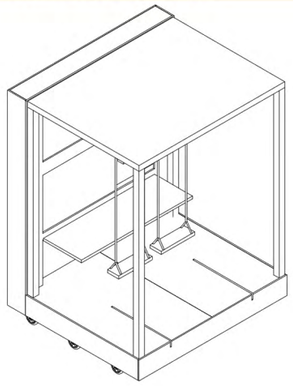

Fissaggio listelli di chiusura.

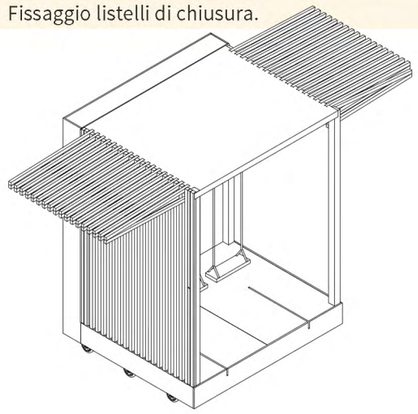

Assemblaggio

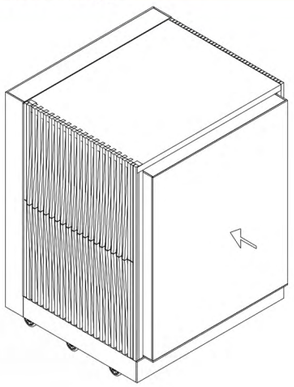

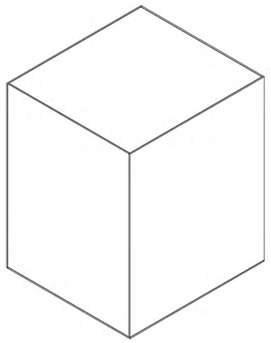

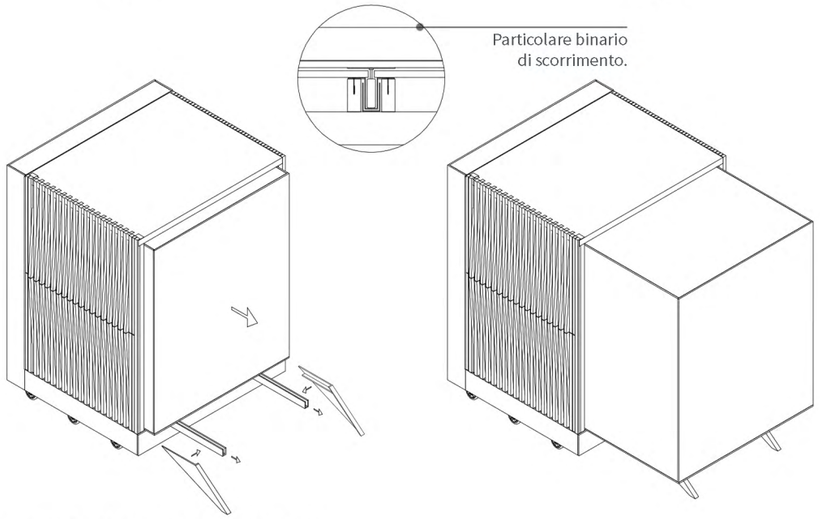

PROCEDURA DI ESTENSIONE:
_Estrazione binari guida; _Fissaggio piedini; _Posizionamento “volume estraibile”.

COSA OCCORRE?

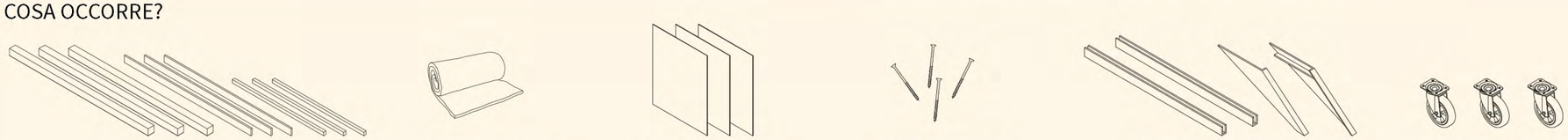

LISTELLI IN LEGNO | LANA DI ROCCIA | PANNELLI DI OSB | VITI PER LEGNO | BINARI E PIEDINI IN ACCIAIO | RUOTE

Giuria

"Nella società globale ciascun uomo è spinto da circostanze diverse ma verso un unico obiettivo: trovare una *realtà abitabile* dove poter vivere", così recita il bando del concorso. Dare una risposta a quest'esigenza, avendo a disposizione un volume di 10 mq per un'altezza di 3,5 metri, non è certo un'impresa facile; ma, come dimostra il progetto de "L'ost-Hello", termine scelto per sottolinearne la funzione *space of hospitality*, non è nemmeno impossibile.

Da una prima analisi storico-culturale di Mazara del Vallo, è emersa una forte impronta islamica, dalla quale è stato estrapolato l'elemento simbolico del cubo, figura geometrica ricca di significato nella cultura araba.
Per rispondere alle esigenze di chi lo utilizzerà, il volume puro, con una serie di operazioni di sottrazione e traslazione, si trasforma; sono quindi i bisogni degli utenti che contribuiscono alla definizione della forma, la quale ritorna alla sua configurazione originaria una volta chiuso il padiglione.

Il rifugio si compone principalmente di tre elementi: una struttura di sostegno a "L", un volume estraibile che contiene quattro capsule e un sistema di chiusura che modifica il proprio aspetto a seconda delle esigenze.
L'ost-Hello si presta a diverse configurazioni e può contenere da un minimo di quattro persone fino ad un massimo di sei; ogni ospite ha a disposizione il proprio posto letto, su cui sdraiarsi per riposare o leggere, e una serie di tasche portaoggetti a parete, in modo da poter avere sempre a portata di mano un tablet, un taccuino o qualche matita. Sono stati previsti, inoltre, un vano in cui gli ospiti possono riporre i propri bagagli, un tavolo a ribalta come spazio di lavoro e due sedili che dall'alto possono essere abbassati tramite un sistema di funi.

Si è scelto, per questo piccolo padiglione, il legno, un materiale naturale e durevole, dalle ottime caratteristiche meccaniche e termo-acustiche, dal basso peso specifico e di facile lavorazione, impiegato sottoforma di travetti di sezione quadrata e pannelli di osb. Un sistema di listelli, chiudibile a pacchetto, permette di regolare la ventilazione e l'ingresso della luce, rendendo il rifugio adattabile all'esposizione e alle esigenze degli utenti.
Al fine di agevolare la realizzazione del rifugio, sono state formulate delle vere e proprie "istruzioni di montaggio", che si sviluppano nelle seguenti fasi:
1) Struttura;
2) Pannelli di rivestimento;
3) Arredi a ribalta;
4) Copertura e sistema di chiusura verticale;
5) Assemblaggio.
Il padiglione, che può essere comodamente trasportato e riposizionato grazie a delle ruote, è pensato per essere richiuso occupando la metà del suo volume; in questo modo se ne agevola lo spostamento e la conservazione, evitandone lo smontaggio.

L'ost-Hello vuole quindi essere una microarchitettura progettata all'insegna di sostenibilità e innovazione, in cui sia possibile ricrearsi una propria *comfort zone* durante il periodo di attività all'interno della cava.

Rete

Da un'analisi storico-culturale di Mazara del Vallo, è emersa una forte impronta islamica, dalla quale è stato estrapolato l'elemento simbolico del cubo.
Il volume puro si trasforma, con una serie di operazioni di sottrazione e traslazione, secondo i bisogni degli utenti, ma ritorna al suo aspetto originario una volta chiuso.
"L'ost-Hello", termine che ne sottolinea la funzione *space of hospitality,* si presta a diverse configurazioni e può ospitare fino a sei persone; ciascuna di esse ha a disposizione il proprio posto letto e tasche portaoggetti a parete; condivide, inoltre, un vano per riporre i bagagli e uno spazio di lavoro.
Realizzato in legno, materiale naturale e durevole, si compone principalmente di tre elementi: una struttura di sostegno a "L", un volume estraibile contenente quattro capsule e un sistema di chiusura verticale regolabile. Una volta richiuso, il rifugio occupa la metà del suo volume; se ne agevola così lo spostamento e la conservazione, evitandone lo smontaggio.