D
C
B
1
2
3

MAZARA
DEL VALLO

D
C
B
1
2
3

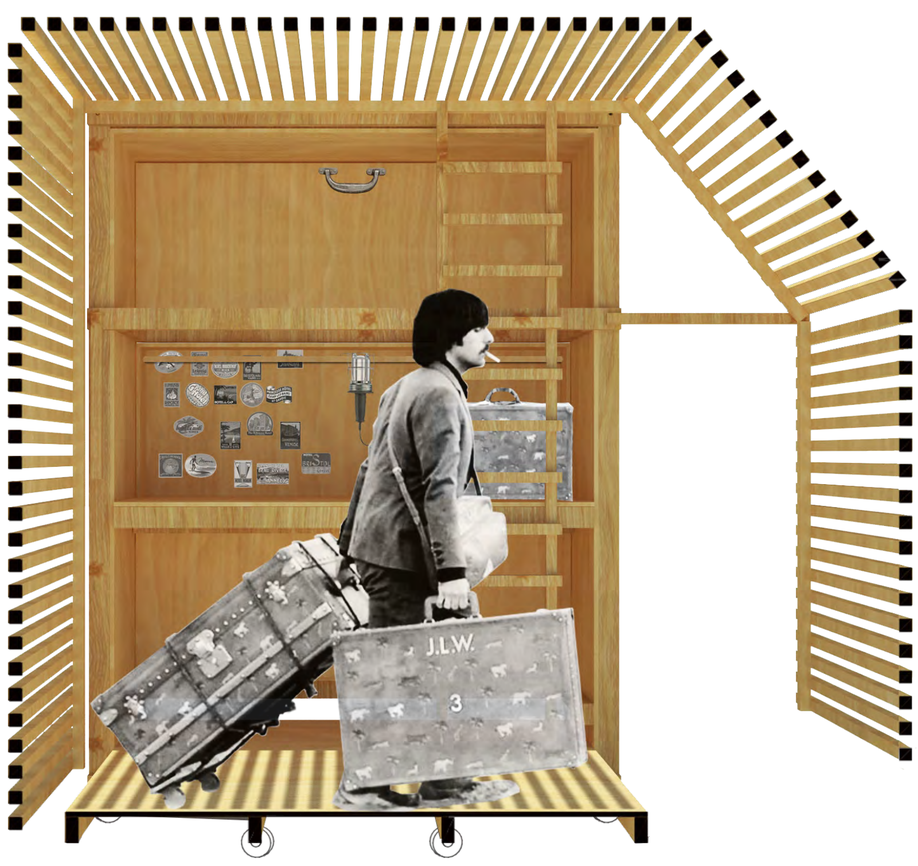
J.L.W.
3

concept

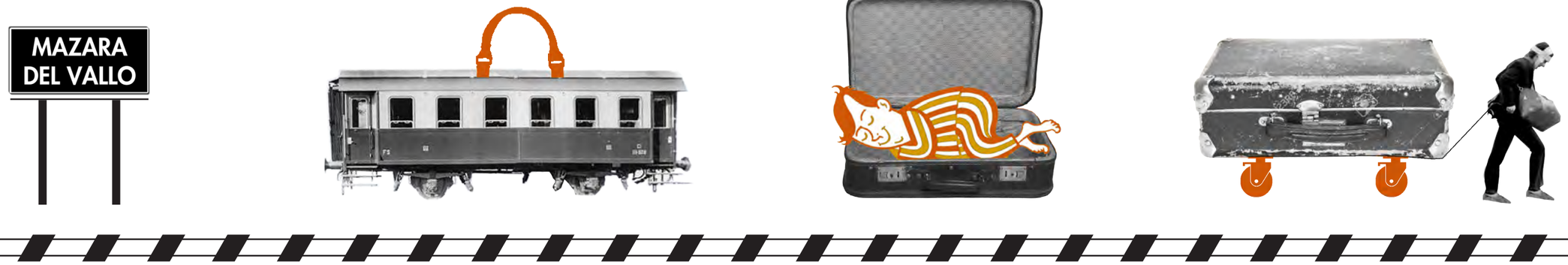

fotoinserimento

pianta

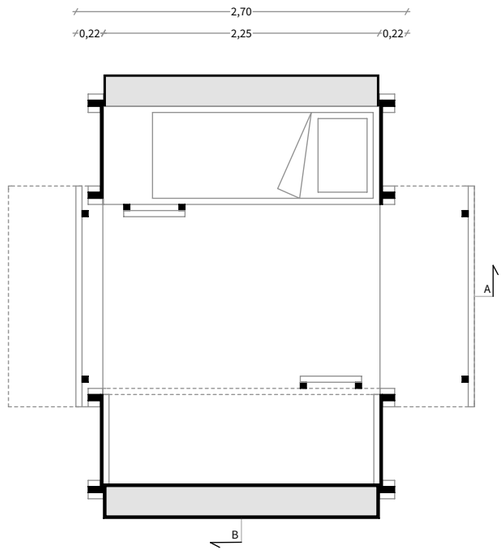

copertura

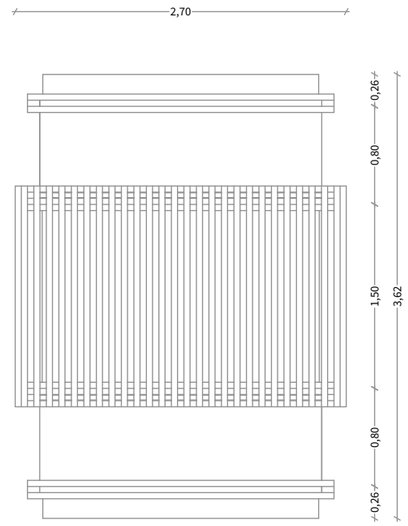

prospetto frontale

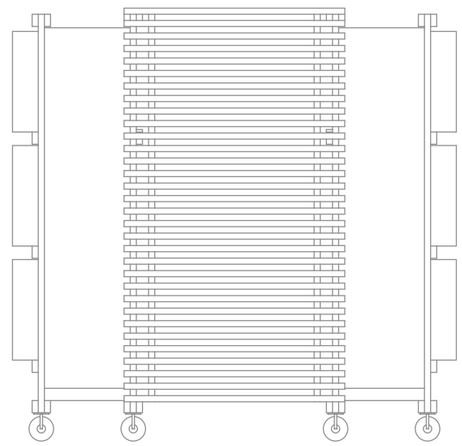

prospetto laterale

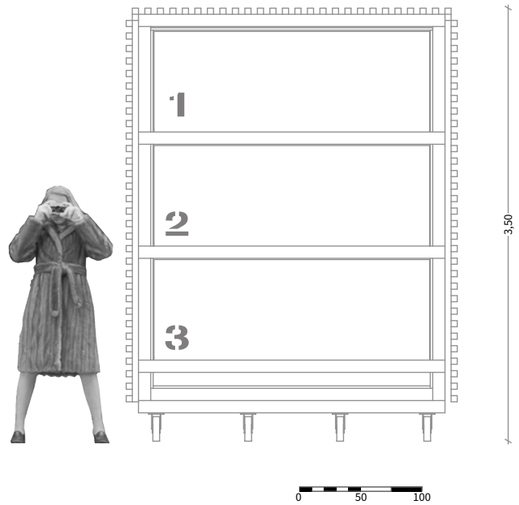

caratteristiche

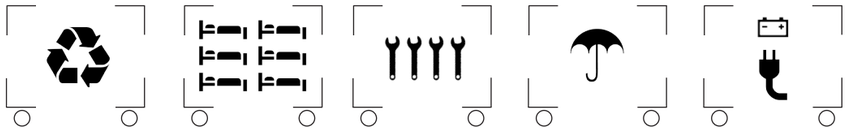

potenzialità

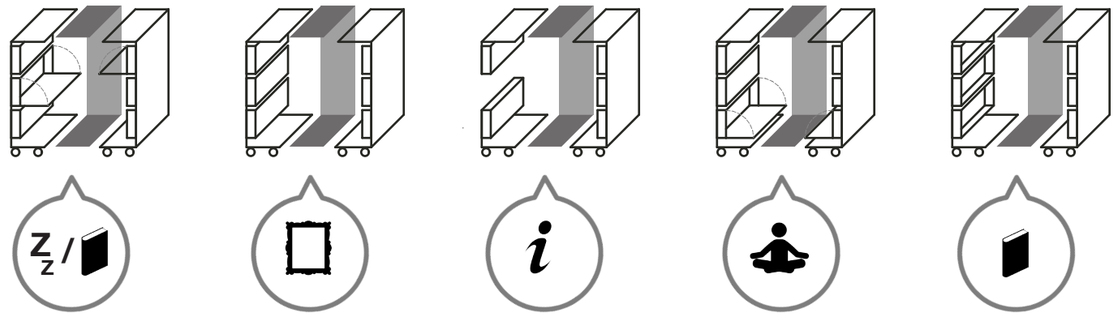

sezione A

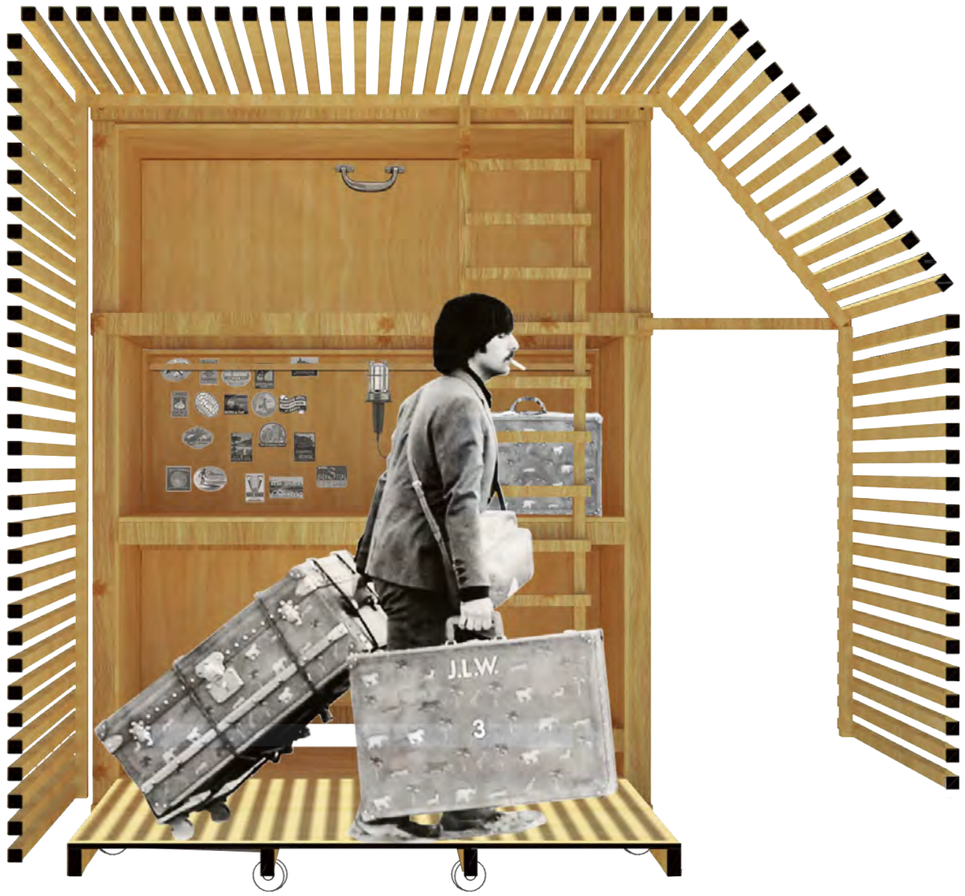

sezione B

schema montaggio

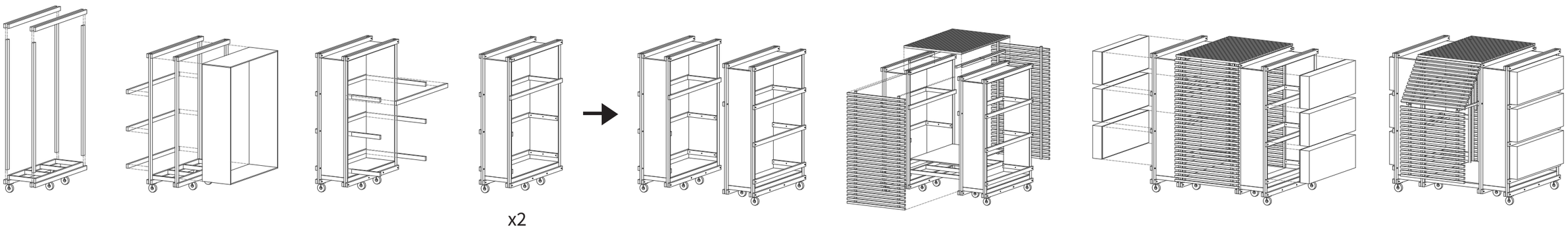

Giuria

Valigia,
casa ideale:
il massimo dal minimo.
Periferica,
cava brulla:
luogo di incontro per viaggiatori.

"Periferica Express" è un alloggio temporaneo per sei persone costruito interamente in legno. Dalla forma semplice e fortemente simbolica, è un oggetto comodo e versatile. Potrà essere all'occorrenza alloggio, sala lettura, spazio informativo, spazio espositivo, zona relax.
Il modulo, pensato come la carrozza di un treno, è dotato di ruote gommate girevoli grazie alle quali può muoversi in ogni direzione e su ogni tipo di superfice. Internamente lo spazio varia in base al numero di visitatori grazie alle ante ribaltabili che all'occorrenza sono letto, scrivania, seduta. Queste, pensate come valigie, vengono inserite nella struttura costituendo allo stesso tempo contenuto e contenitore: contenuto in quanto parte del sistema cuccetta, contenitore in quanto progettate per ospitare i bagagli del viaggiatore e gli accessori utili al soggiorno (punto luce, alimentazione elettrica, specchio, appendiabiti, zanzariera). L'interno di questa grande valigia può essere liberamente personalizzato da ogni viaggiatore. Una volta chiusa, garantisce la giusta sicurezza e privacy degli effetti personali (vedi immagine 1).

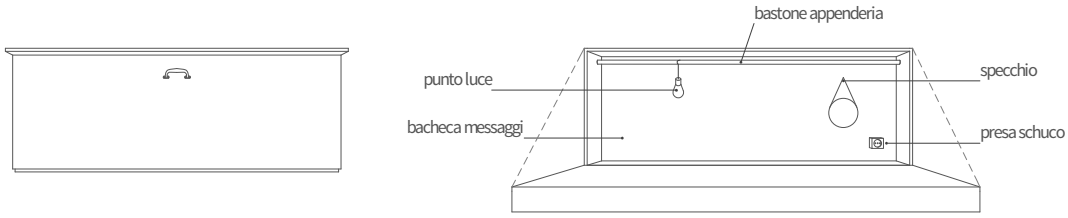

FASE 1_VALIGIA CHIUSA FASE 2_VALIGIA APERTA

IMMAGINE 1

Il comfort interno in periodo primaverile-estivo (maggio- settembre) è garantito da un sistema brise soleil. In caso di pioggia l'elemento è coperto da un telo idrorepellente legato alla base del frangisole e apribile con un sistema di funi.
La struttura è pensata in legno (materiale riciclabile e durevole) ed è di facile montaggio; la sua compattezza la rende resistente alle intemperie.
Dopo il periodo di utilizzo il modulo potrà essere smontato secondo due criteri:

- Smontaggio parziale. Una volta smontata la pedana centrale e il brise soleil, le due porzioni laterali saranno richiuse a "cassa".
  Volume occupato: 18,9mc=3,5mx1mx2,7m (vedi immagine 2).

IMMAGINE 2

- Smontaggio totale. Tutti gli elementi vengono smontati e compattati sulla pedana in un unico blocco. Volume occupato: 11,5mc=1,5mx3,2mx2,4m (vedi immagine 3).

IMMAGINE 3

L'autosufficienza elettrica del modulo è garantita da batterie di accumulo che potrebbero essere alimentate da pannelli solari.

Gli elementi che serviranno alla costruzione sono:

- n. 66 Listelli di abete 5X10x400 cm
- n. 04 Listelli di abete 5X20X400 cm
- n. 10 pannelli di pino marino s= 2cm d=122x244cm
- n. 10 pannelli di pino marino s=1,3cm d=122x244 cm
- n. 6 Tondini in legno di abete s=3cm l=224cm
- bulloni M 16 L=180mm
- dadi M 16
- rosette per bulloni M 16
- viti per legno Ø80 L=40mm
- n. 6 cerniere continue
- n. 6 cerniere
- n. 8 ruote gommate
- telo idrorepellente
- corde
- n.6 prese schuko
- n.1 matassa filo elettrico
- n.8 lampade da officina
- tela anti zanzara L=13m

Rete

Periferica Express è un alloggio temporaneo per sei persone costruito in legno. Dalla forma semplice e fortemente simbolica, è un oggetto comodo e versatile. Potrà essere all'occorrenza alloggio, sala lettura, spazio informativo, spazio espositivo, zona relax.
Il modulo, pensato come la carrozza di un treno, è dotato di ruote gommate girevoli grazie alle quali può muoversi in ogni direzione e su ogni tipo di superfice. Internamente lo spazio varia in base al numero di visitatori grazie alle ante ribaltabili che all'occorrenza sono letto, scrivania, seduta. Queste, pensate come valigie, vengono inserite nella struttura costituendo allo stesso tempo contenuto e contenitore: contenuto in quanto parte del sistema cuccetta, contenitore in quanto progettate per ospitare i bagagli del viaggiatore e gli accessori utili al soggiorno. L'interno della valigia può essere liberamente personalizzato da ogni viaggiatore. Una volta chiusa, garantisce la giusta sicurezza degli effetti personali.