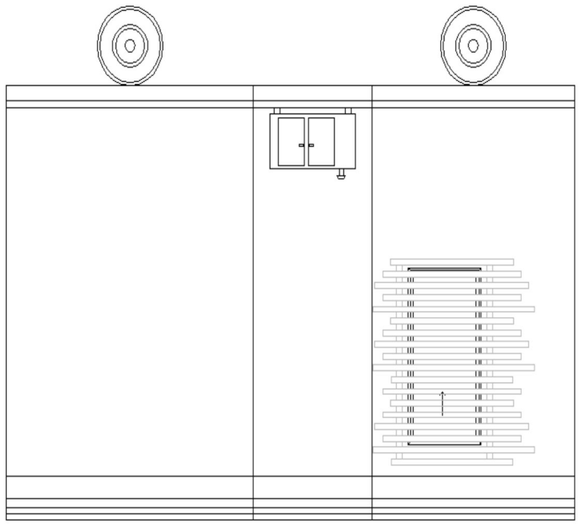

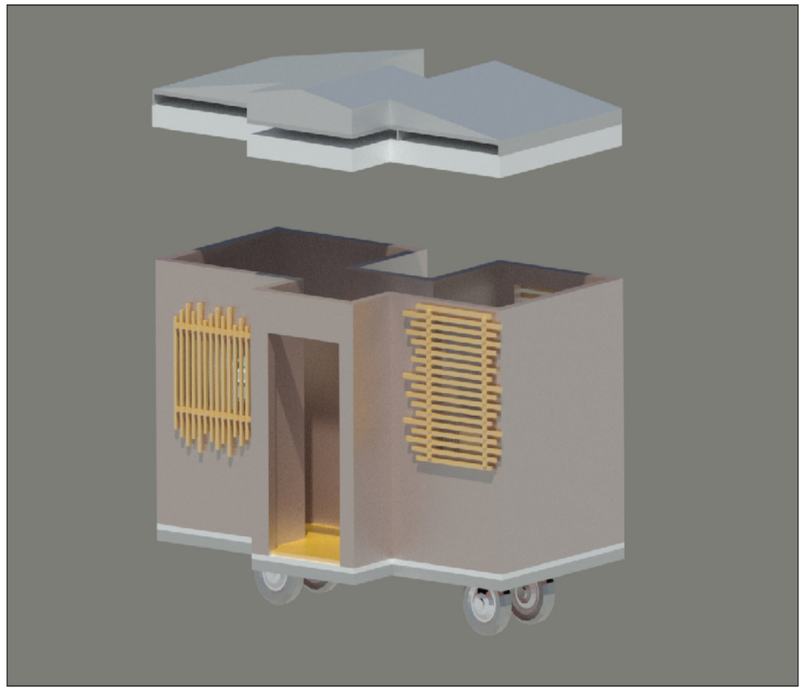

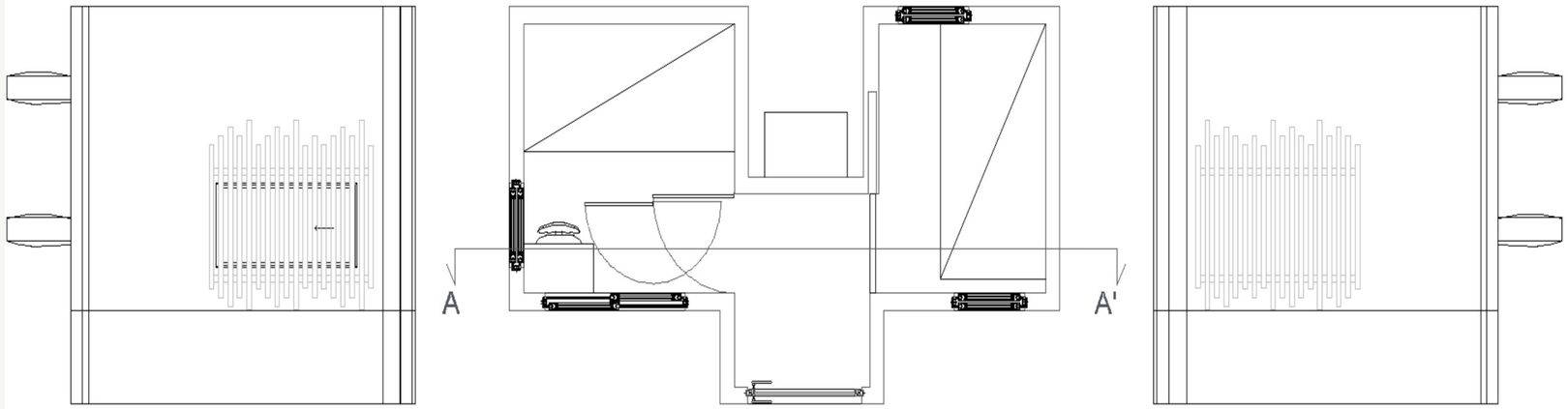

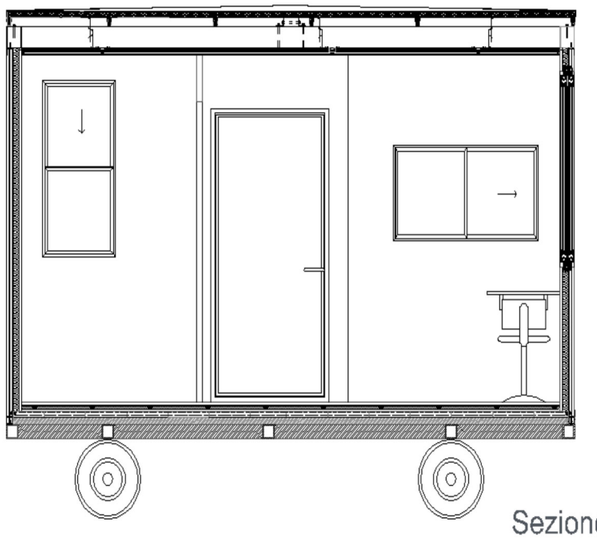

Sezione A-A'

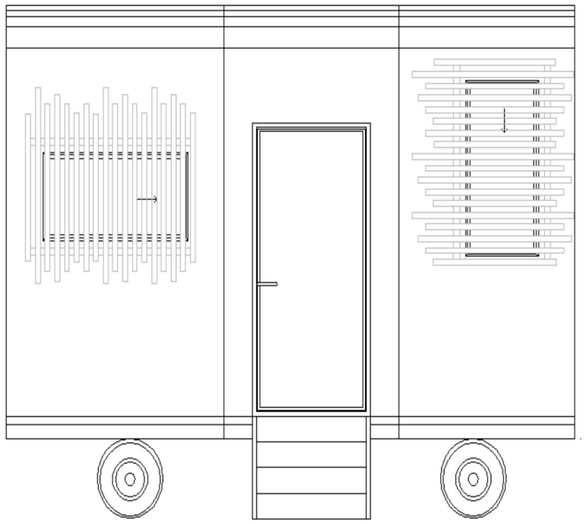

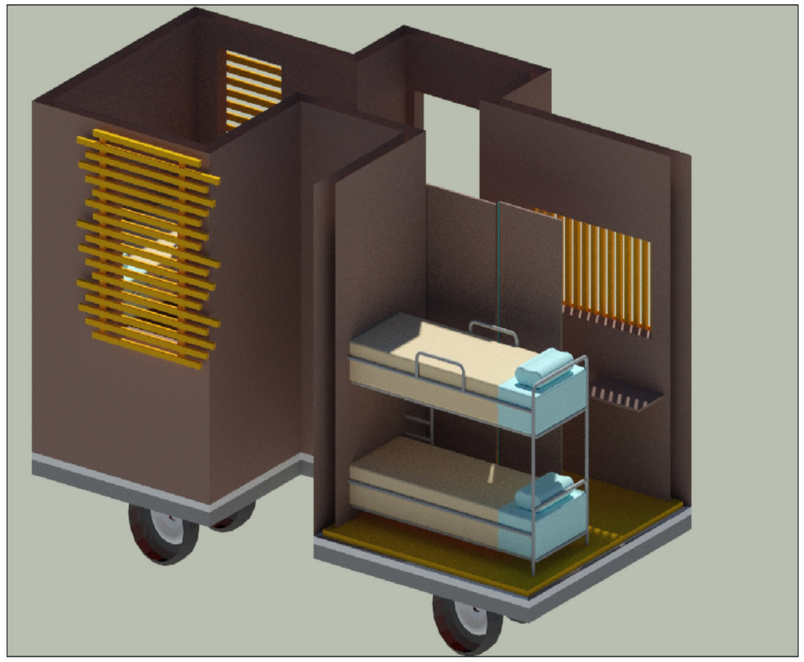

Scala 1:50

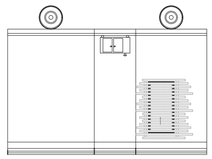

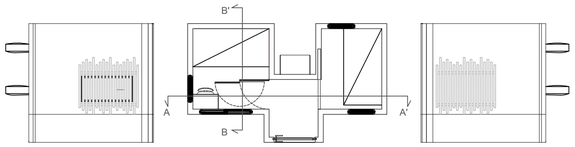

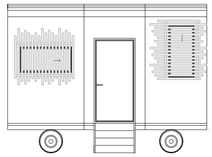

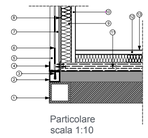

Particolare
scala 1:10

Legenda

CODICE	CLASSE DI ELEMENTI TECNICI	STRATI FUNZIONALI
1	S.T.	**STRATO PORTANTE** *carrello scatolare in a. sp. 100 mm fornito di ruote in GUMMIERA E ZINCO 30/64*
2	S.T.	**STRATO PORTANTE** *telaio scatolare in a. sp. 50 mm*
3	P.P.V.	**ELEMENTO DI FISSAGGIO** *bioadesivi ad espansione tipo TOX per calcestruzzo*
4	P.P.V.	**ELEMENTO DI SUPPORTO** *profilato a U 50x40x3 mm*
5	P.P.V.	**ELEMENTO DI FINITURA** *pannello di rivestimento in legno sp. 20 mm*
6	COP.	**STRATO DI PROTEZIONE** *guaina impermeabilizzante*
7	P.P.V.	**ELEMENTO DI TAMPONAMENTO** *pannelli in grossolitex Knauf sp. 18 mm*
8	P.P.V.	**STRATO DI ISOLAMENTO TERMO-ACUSTICO** *strato isolante con ACF sp. 8 mm*
9	P.P.V.	**STRATO DI ISOLAMENTO TERMO-ACUSTICO** *isolamento in lana di vetro sp. 50 mm*
10	S.T.	**ELEMENTO PORTANTE** *pannello in legno massiccio sp. 19 mm*
11	P.P.V.	**ELEMENTO DI TAMPONAMENTO** *tavolato in legno sp. 40 mm*
12	P.P.V.	**ELEMENTO DI TAMPONAMENTO** *pannelli di fibrolizio multistrato sp. 18 mm*
13	S.T.	**STRATO DI FINITURA** *rivestimento pavimento sp. 5 mm*

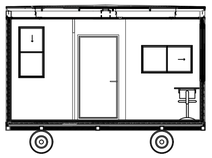

Sezione A-A'

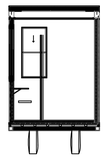

Sezione B-B'

Scala 1:50

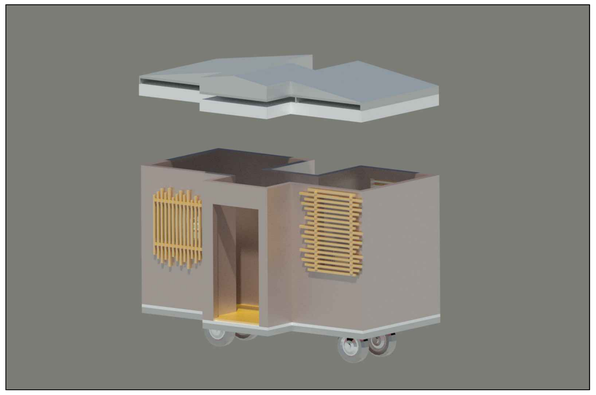

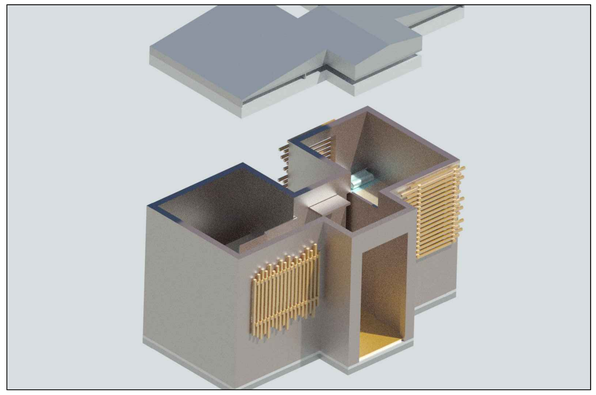

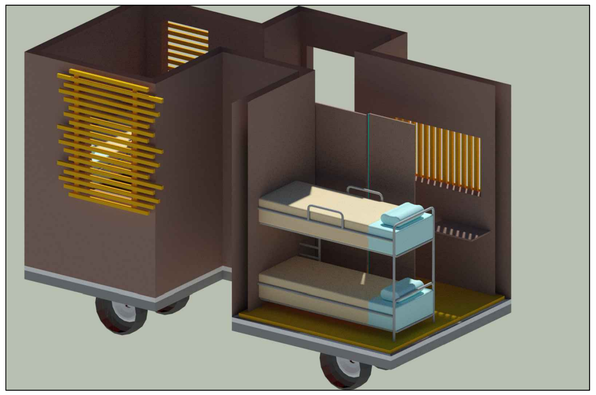

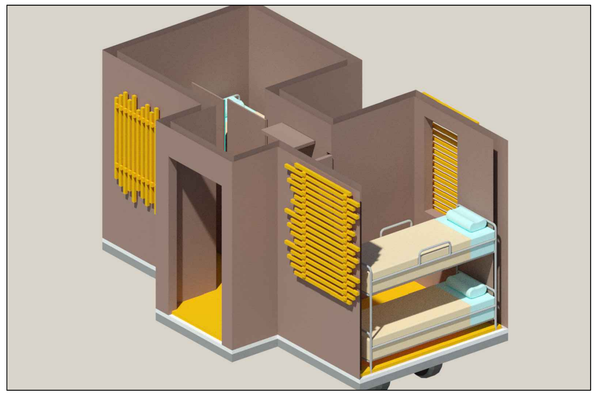

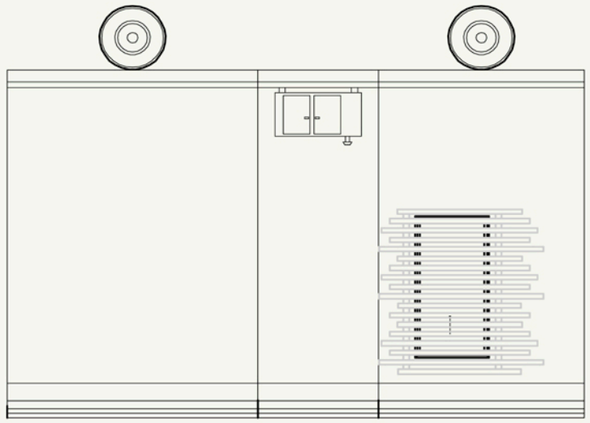

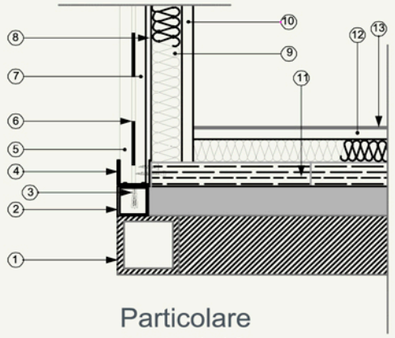

Particolare
scala 1:10

Legenda

CODICE	CLASSI DI ELEMENTI TECNICI	STRATI FUNZIONALI
1	S.T.	**STRATO PORTANTE** *carrello scatolare in a. sp. 100 mm fornito di ruote in poliuretano e doppio asse*
2	S.T.	**STRATO PORTANTE** *telaio scatolare in a. sp. 50 mm*
3	P.P.V.	**ELEMENTO DI FISSAGGIO** *tassello ad espansione tipo TOX per calcestruzzo*
4	P.P.V.	**ELEMENTO DI SUPPORTO** *profilato a U 50x40x3 mm*
5	P.P.V.	**ELEMENTO DI FINITURA** *pannello di rivestimento in legno sp. 20 mm*
6	COP.	**STRATO DI PROTEZIONE** *guaina impermeabilizzante*
7	P.P.V.	**ELEMENTO DI TAMPONAMENTO** *pannello in gessofibra Knauf sp. 18 mm*
8	P.P.V.	**STRATO DI ISOLAMENTO TERMO-ACUSTICO** *strato isolante con ADF sp. 8 mm*
9	P.P.V.	**STRATO DI ISOLAMENTO TERMO-ACUSTICO** *isolamento in lana di roccia sp. 50 mm*
10	S.T.	**ELEMENTO PORTANTE** *pannello in legno massiccio sp. 19 mm*
11	P.P.V.	**ELEMENTO DI TAMPONAMENTO** *tavolato in legno sp. 40 mm*
12	P.P.V.	**ELEMENTO DI TAMPONAMENTO** *pannelli di fenolico multistrato sp. 18 mm*
13	S.T.	**STRATO DI FINITURA** *rivestimento pavimento sp. 3 mm*

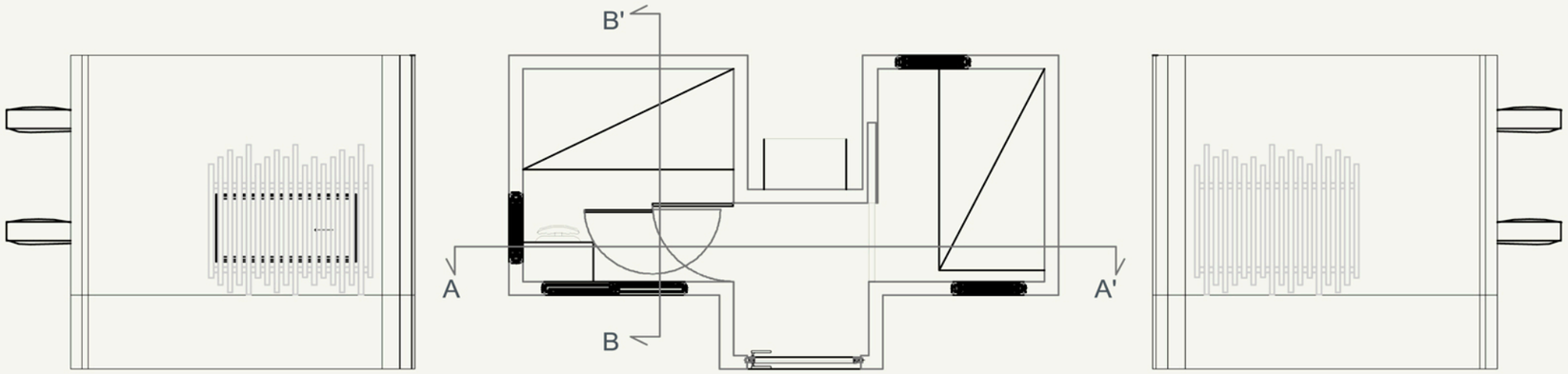

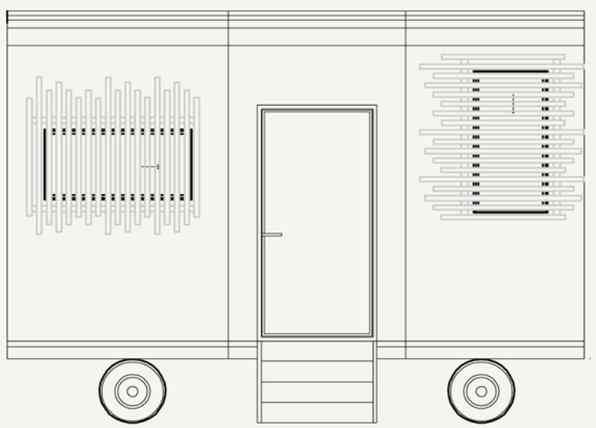

Scala 1:50

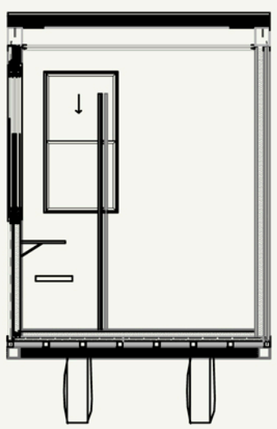

Sezione B-B'

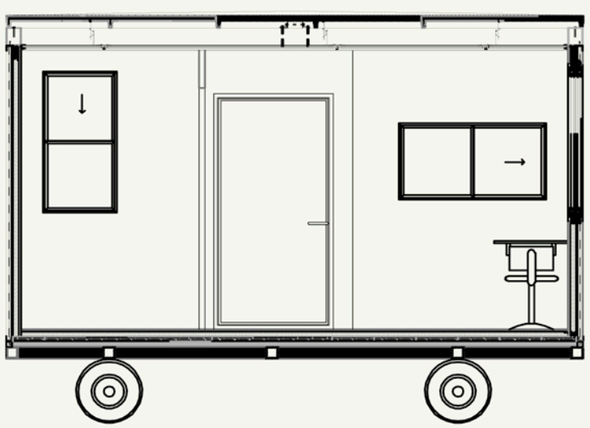

Sezione A-A'

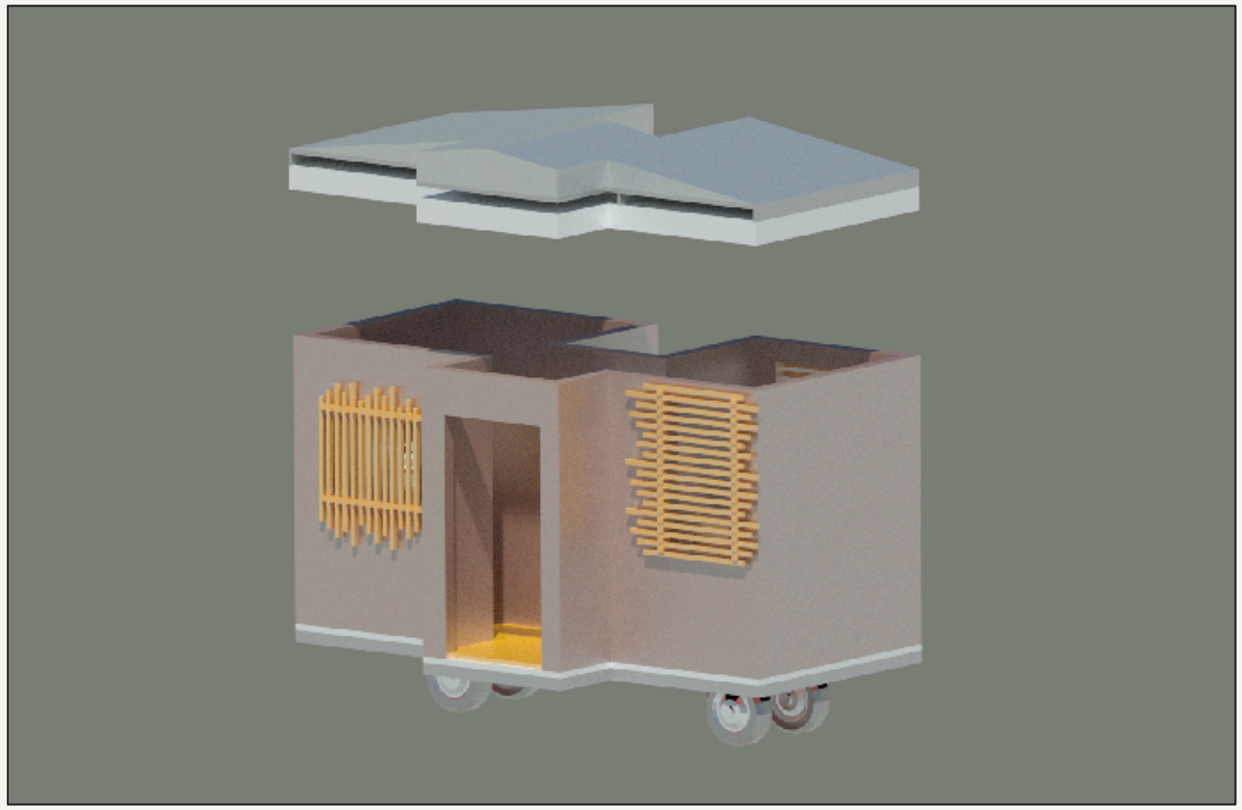

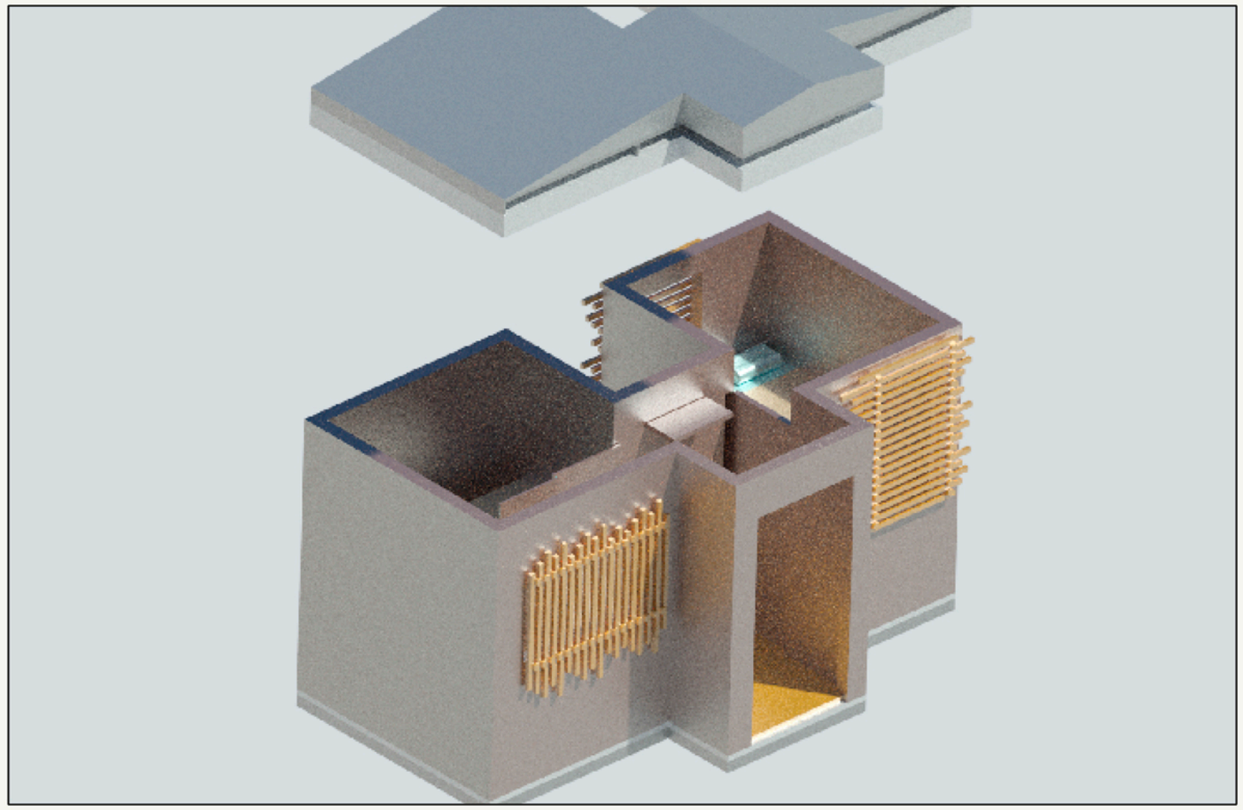

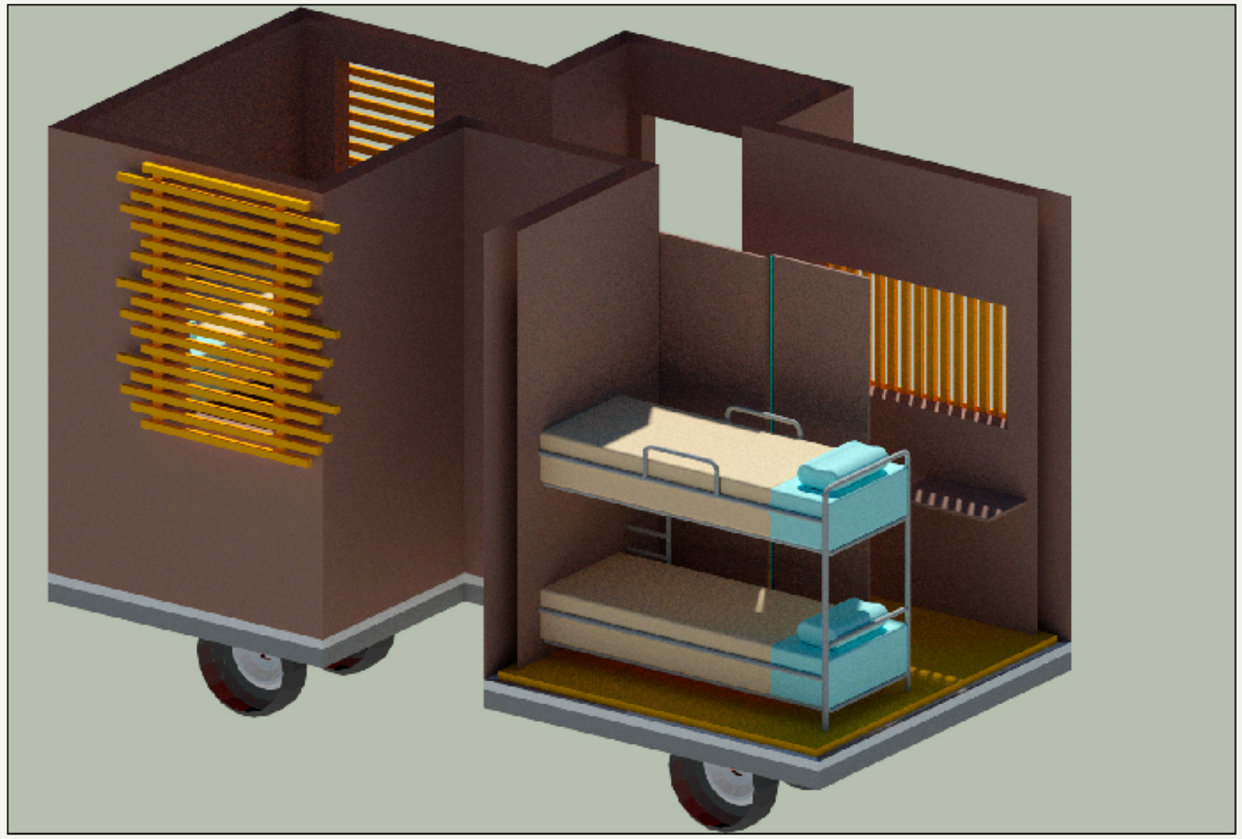

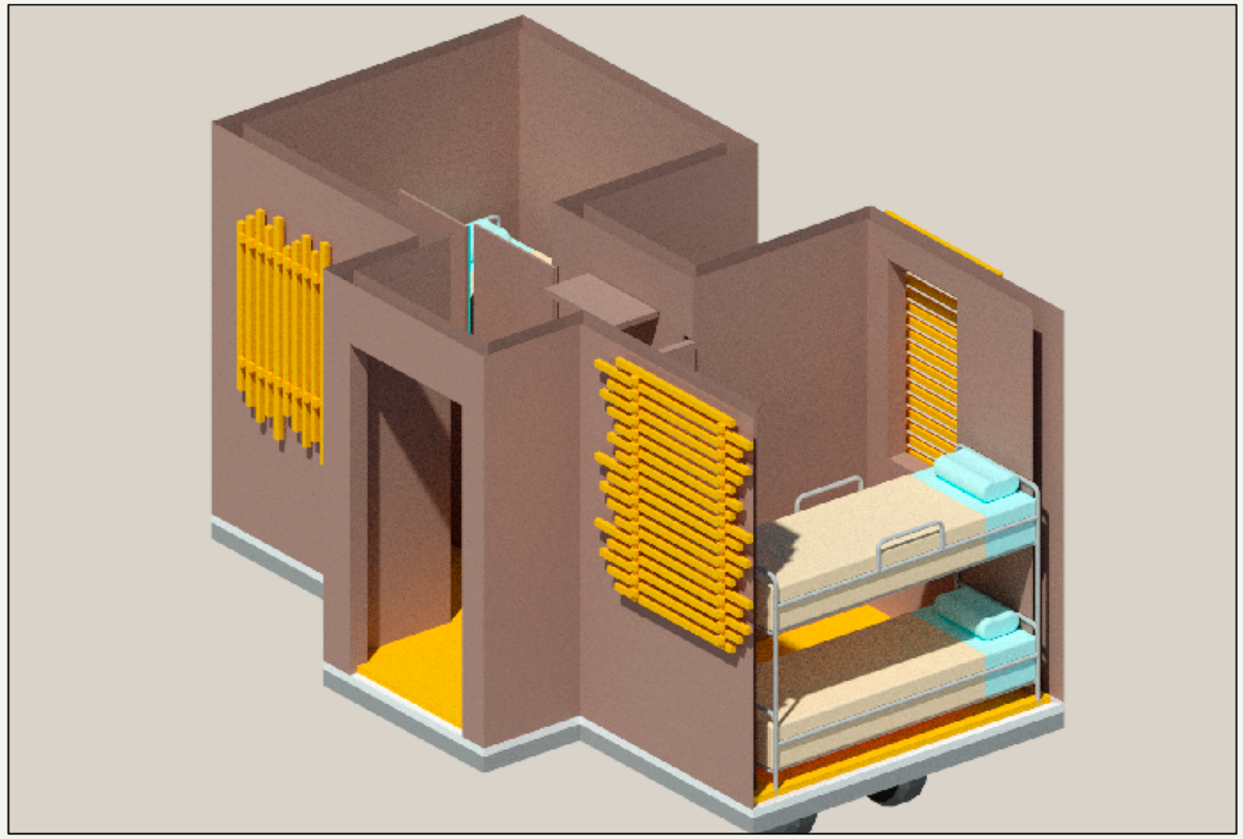

P_PRF0515 Nano House

Giuria

Il primo passo per la progettazione di questa micro – architettura è stato quello di concepire degli eidotipi nel tentativo di comprendere come poter sfruttare a pieno i 10 mq disponibili nel rispetto della privacy e delle esigenze dei fruitori, in questo caso 4.
Dopo diverse riflessioni si è optato per una forma pressoché regolare ma non del tutto simmetrica costituita da un'anticamera e da due spazi resi indipendenti con l'ausilio di due porte battenti: una in particolare è dotata di un doppio sistema di cerniere che consente, asseconda delle necessità, di rendere lo spazio ancora più grande inglobando parte dell'anticamera.
Gli spazi sottostanti i letti a castello possono essere utilizzati per riporre vari oggetti, valigie, etc… e laddove possibile verranno posizionate delle mensole alte. Si è anche pensato ad un gruppo elettrogeno posizionato all'esterno e collegato opportunamente con barre d'acciaio al carrello, il tutto efficacemente arieggiato, al fine di garantire l'energia elettrica necessaria.
La struttura mobile, collegata ad un carrello d'acciaio tramite viti autoportanti e profili ad U, è costituita da pareti in legno realizzate con pannelli di rivestimento esterno, membrana al vapore, pannello in gesso fibra Knauf, strato isolante in fibra di legno ad alta densità, lana di roccia per l'isolamento termoacustico e, all'interno, pannelli di legno massiccio.
La copertura piana presenta solo una leggera pendenza per agevolare lo smaltimento delle acque che varranno incanalate all'interno di due gronde; il solaio di copertura è stato concepito utilizzando un pannello di sostegno in acciaio/cartonfeltro bitumato, Monoter Deck, sopra di questo vi è uno strato di livellamento in poliestere espanso sintetizzato Downpor 150 rivestito da uno strato di protezione (guaina) impermeabilizzante.
Tramite elementi di sostegno quali pendini Ø 4 mm con gancio a molla, i profili d'acciaio sono resi solidali ai pannelli di rivestimento in cartongesso che costituiscono l'elemento di finitura interno.
Il requisito di mobilità è garantito da un carrello il cui telaio è in acciaio zincato, la coibentazione realizzata con poliuretano espanso, il pavimento in pannelli di fenolico multistrato (spessore 18 mm.) rivestito in vinilico (spessore 3 mm) con fondo feltrato e 4 piedini alko per la messa in bolla e piedini regolabili in altezza zincati galvanicamente.
La struttura è collegata a delle ruote pneumatiche complete di disco extra pesante in lamiera stampata, adatte per case mobili.
L'organismo architettonico, inoltre, è dotato di 4 infissi che garantiscono il ricircolo d'aria e l'illuminazione naturale nelle ore diurne, filtrata tramite l'ausilio di una schermatura in listelli in legno d'abete.

Rete

Ciò che caratterizza questa micro-architettura è la forma scelta, piuttosto insolita, che ha permesso di sfruttare al massimo la superficie prevista dividendo gli spazi senza che questi risultino angusti.
Si tratta di un organismo dalla conformazione pressoché regolare ma non del tutto simmetrica costituita da un'anticamera e da due spazi resi indipendenti con l'ausilio di due porte battenti: una in particolare è dotata di un doppio sistema di cerniere che consente, asseconda delle necessità, di rendere lo spazio ancora più grande inglobando parte dell'anticamera.
Si è puntato sulla sostenibilità del progetto, pensato quasi interamente in legno eccetto che per il carrello e i telai di supporto dei pannelli. Inoltre, l'organismo architettonico è dotato di 4 infissi che garantiscono il ricircolo d'aria e l'illuminazione naturale nelle ore diurne, filtrata tramite l'ausilio di una schermatura in listelli in legno d'abete.