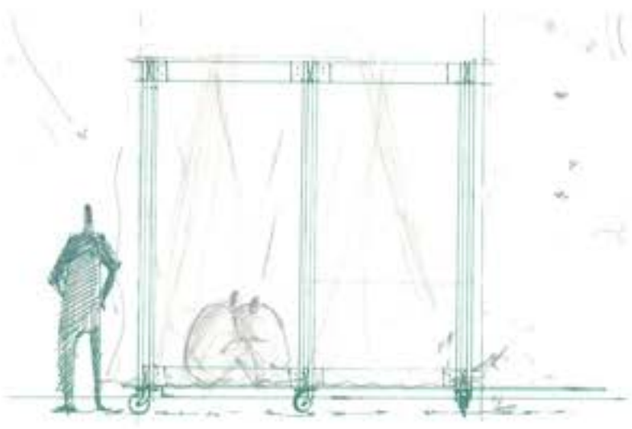

Come Victor

Victor oggi vive per strada , si trovava nel posto sbagliato al momento sbagliato e per questo fu rinchiuso per sei mesi in un carcere. La corte che lo condannò si accorse dell'errore e poco dopo gli fu restituita la libertà.
Da allora Victor non può fare a meno che vivere per strada per paura di rientrare in qualche edificio e non rivedere più il cielo.
Da questo episodio nasce il nostro progetto: le Paure di Victor diventano per noi punto di riflessione. Il fatto di vivere senza avere una struttura rigida, ci ha permesso di creare una ambiente leggero e permeabile che punti a ristabilire un'atmosfera di intimo contatto con le stelle l'aria e il cielo.

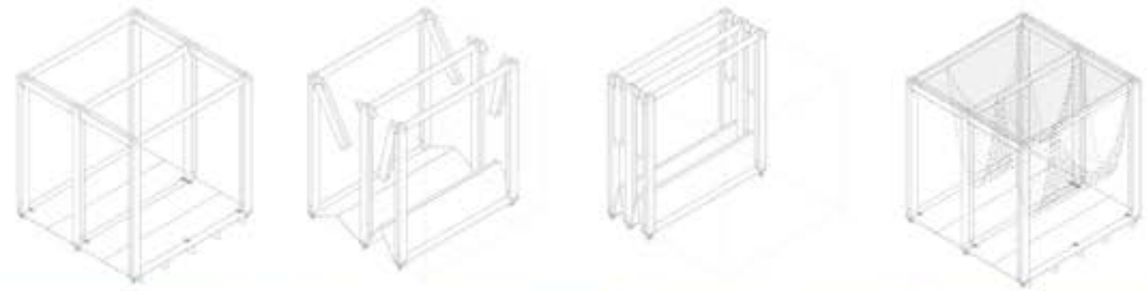

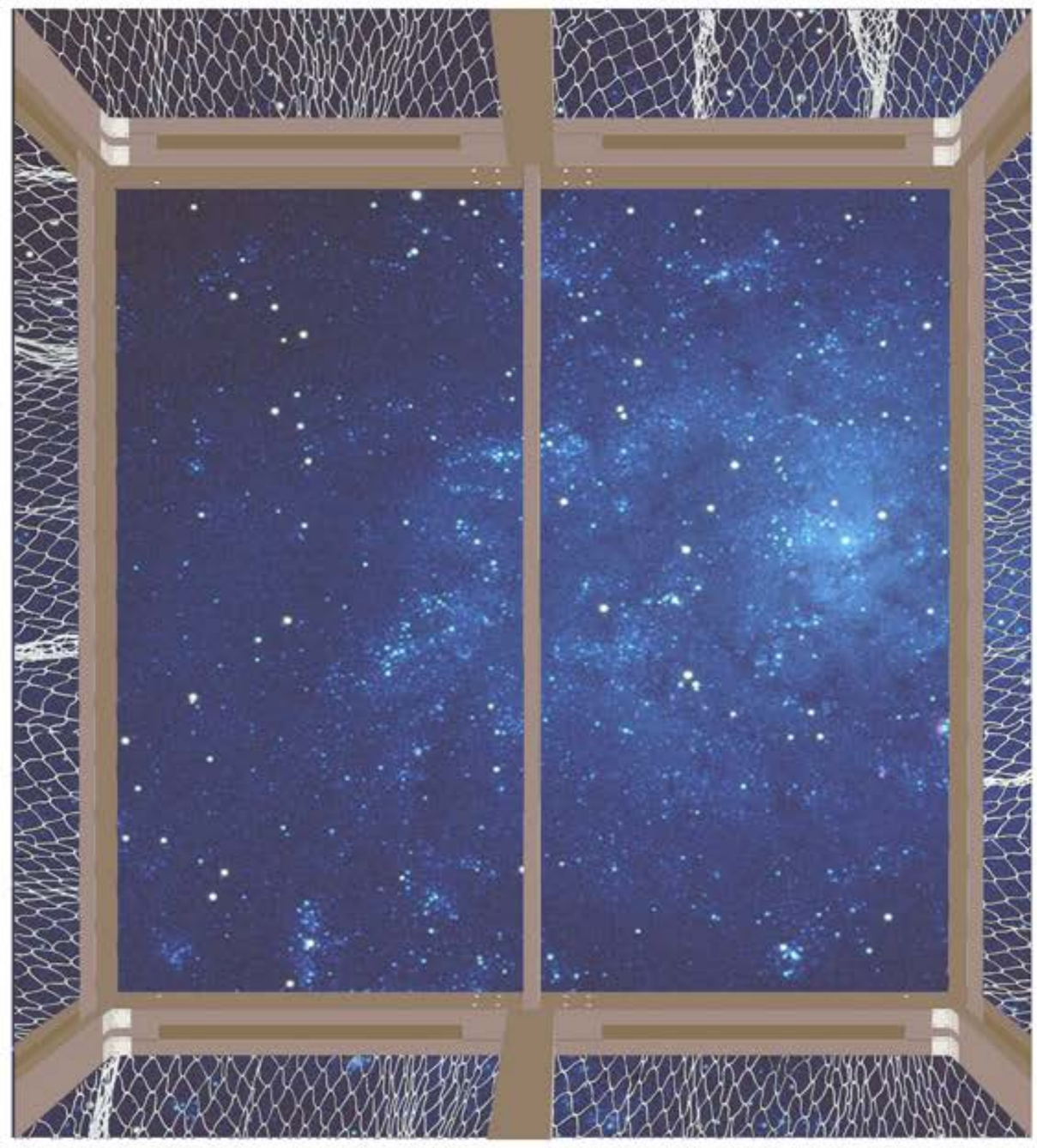

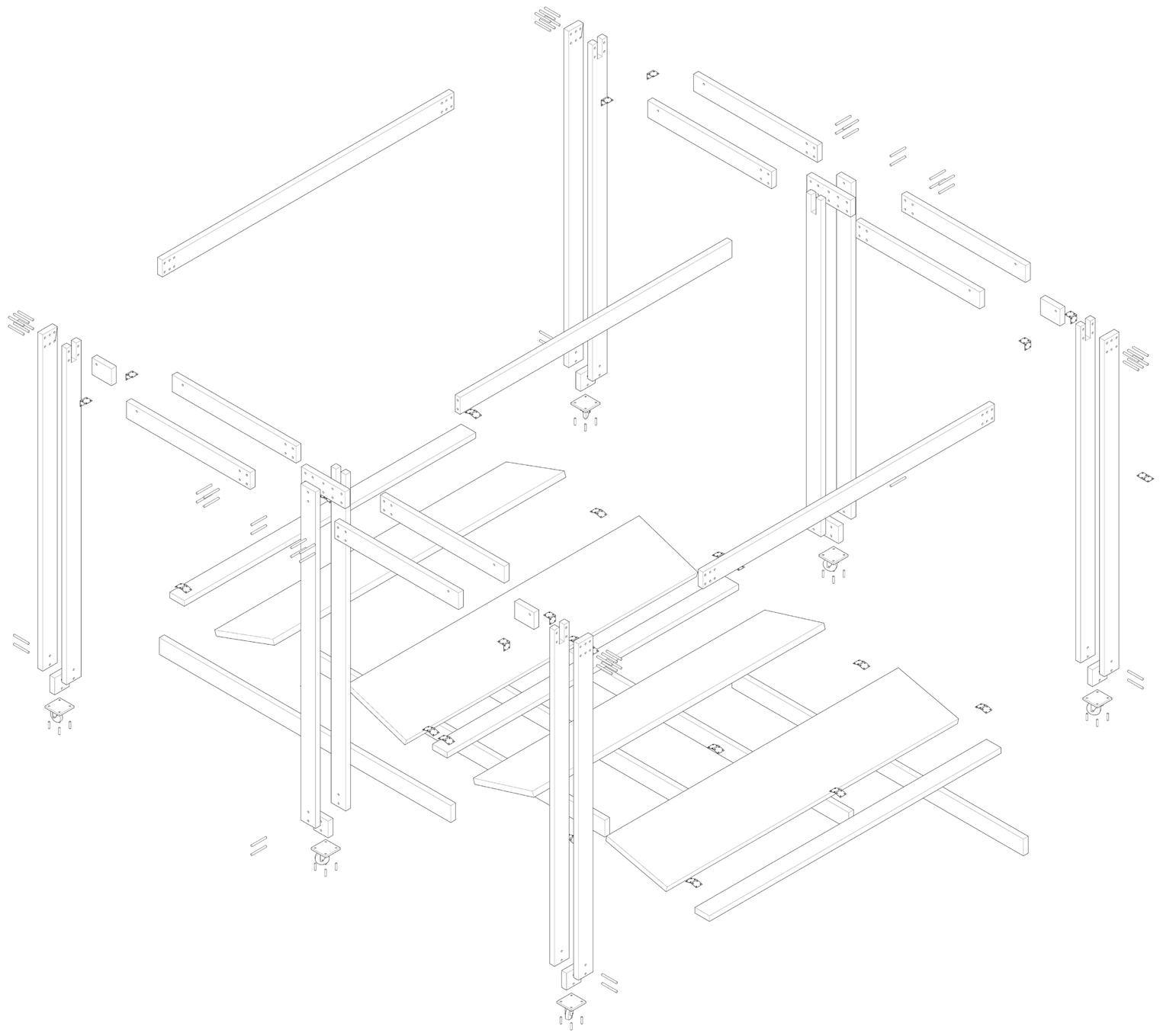

Come Victor

Victor oggi vive per la strada. Si trovava nel posto sbagliato al momento sbagliato e per questo fu rinchiuso per sei mesi in un carcere.

La corte che lo condannò si accorse dell'errore e poco dopo gli fu restituita la libertà.

Da allora Victor non può fare a meno di vivere per la strada per paura di rientrare in qualche edificio e non rivedere più il cielo.

Da questo episodio nasce il nostro progetto: le Paure di Victor diventano per noi punto di riflessione. Il fatto di vivere senza avere una struttura rigida, ci ha permesso di creare una ambiente leggero e permeabile che punti a ristabilire un'atmosfera di intimo contatto con le stelle l'aria e il cielo.

Victor è un personaggio fantastico, presente nel film Le tout nouveau testament del 2015 pellicola di Jaco Van Dormael.

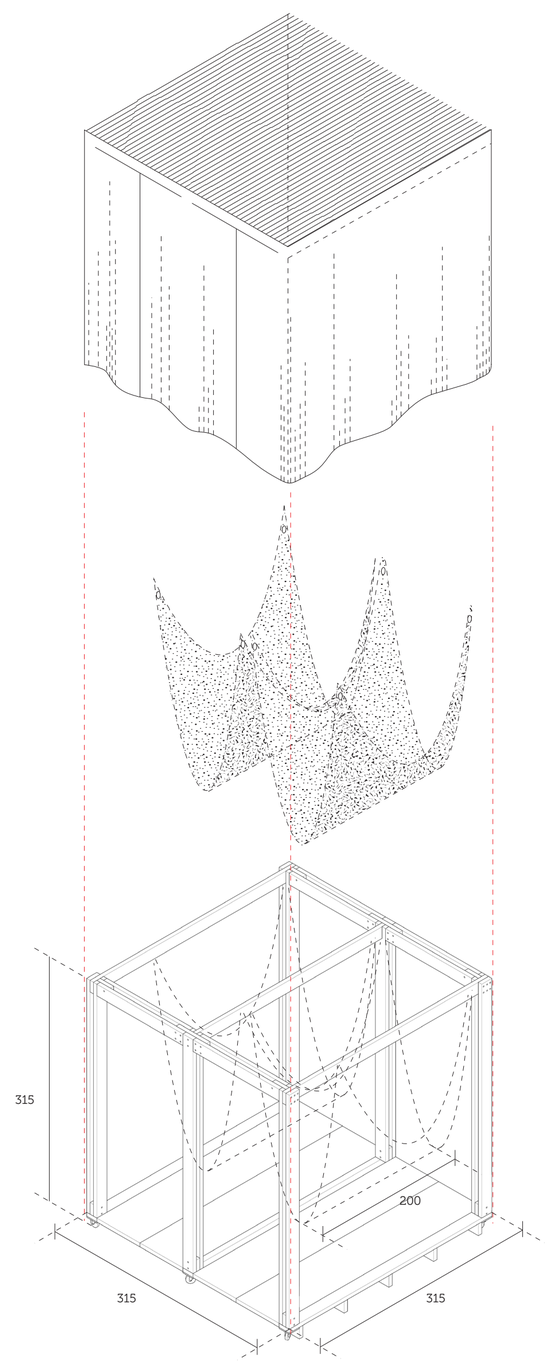

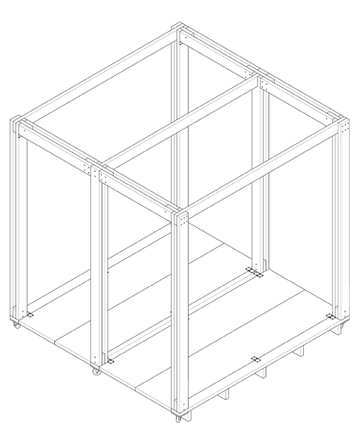

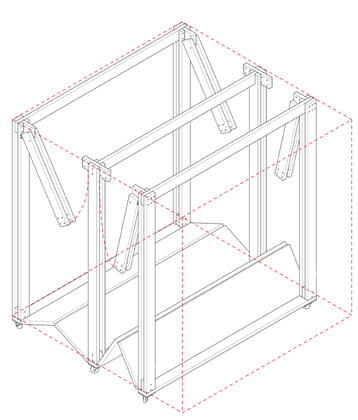

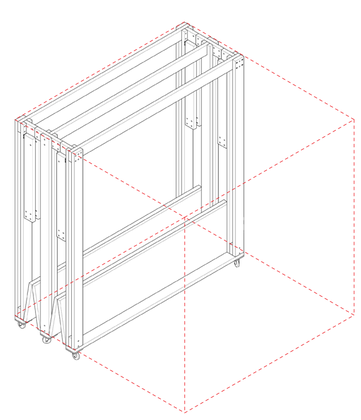

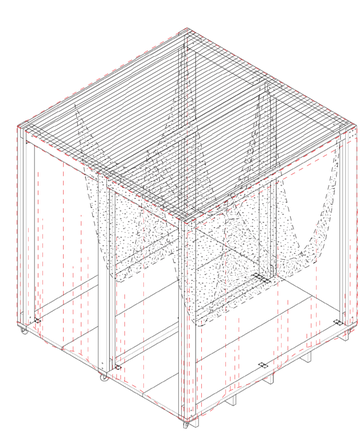

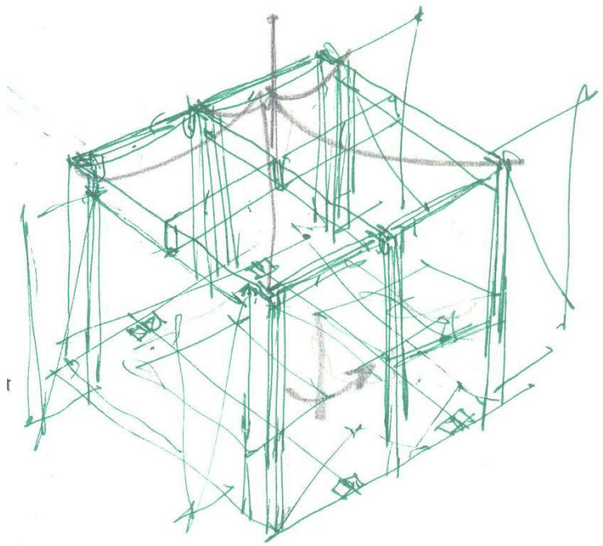

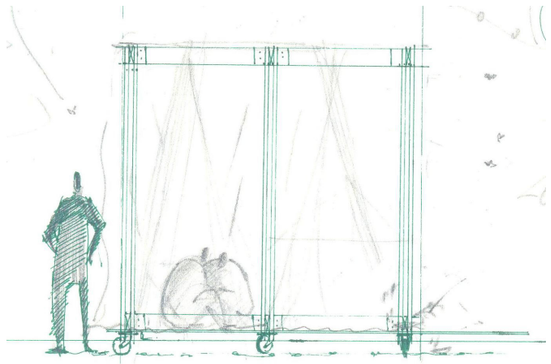

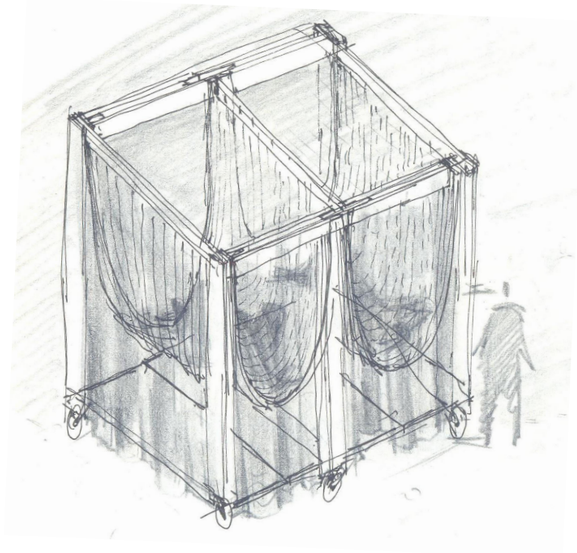

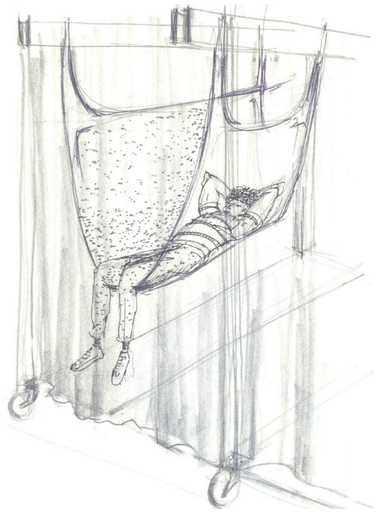

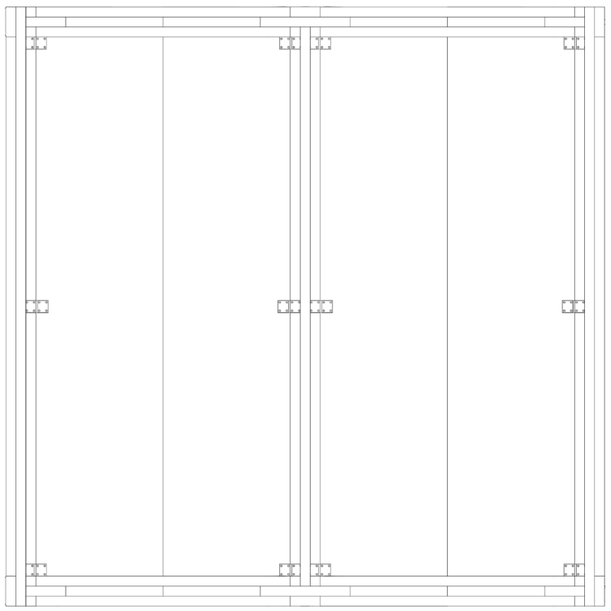

Pianta

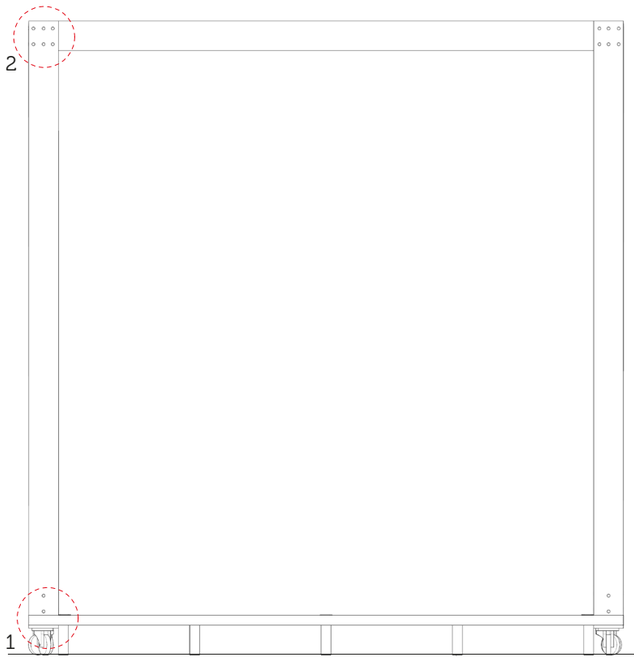

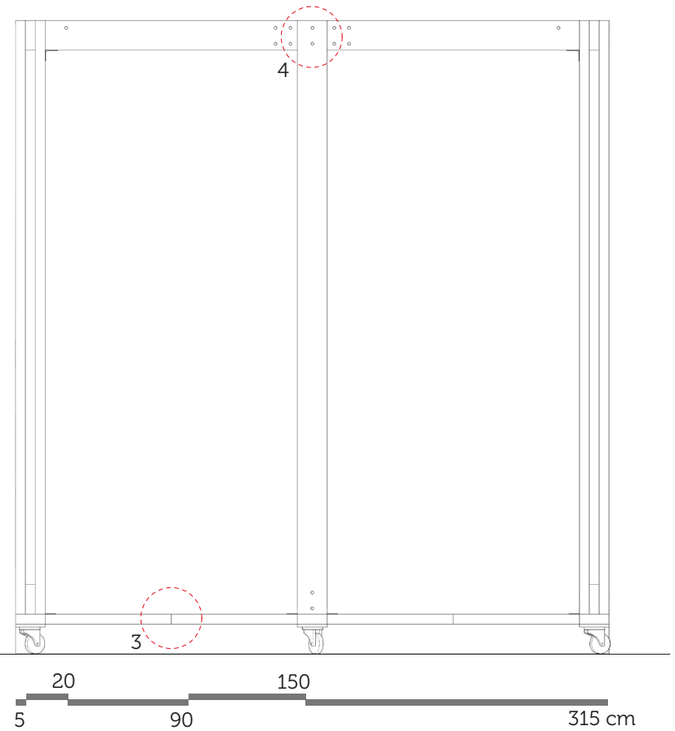

Prospetti

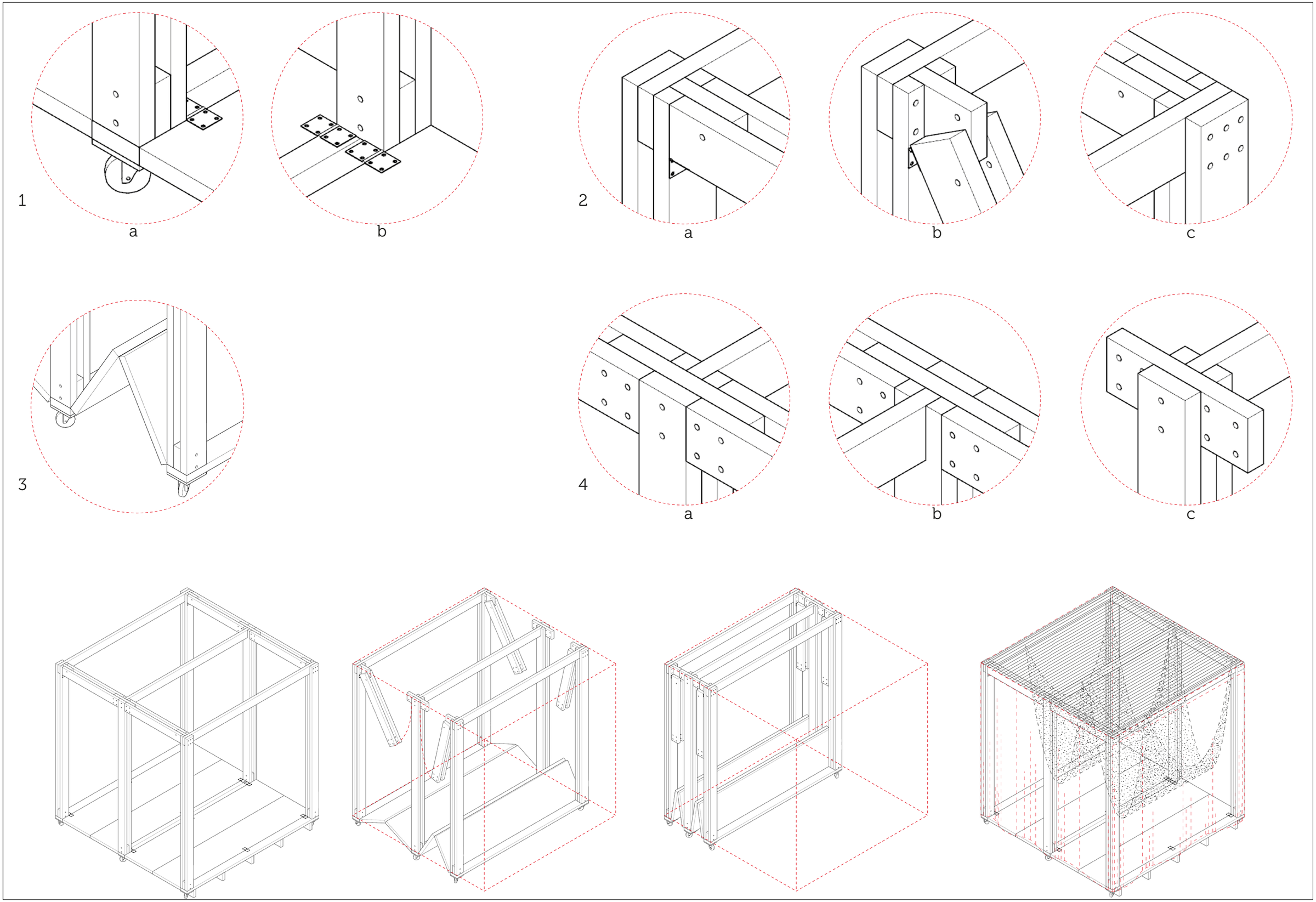
1
a
b
2
a
b
c
3
4
a
b
c

Come Victor

Victor oggi vive per la strada. Si trovava nel posto sbagliato al momento sbagliato e per questo fu rinchiuso per sei mesi in un carcere. La corte che lo condannò si accorse dell'errore e poco dopo gli fu restituita la libertà. Da allora Victor non può fare a meno di vivere per la strada per paura di rientrare in qualche edificio e non rivedere più il cielo. Da questo episodio nasce il nostro progetto: le Paure di Victor diventano per noi punto di riflessione. Il fatto di vivere senza avere una struttura rigida, ci ha permesso di creare una ambiente leggero e permeabile che punti a ristabilire un'atmosfera di intimo contatto con le stelle l'aria e il cielo.

Victor è un personaggio fantastico, presente nel film Le tout nouveau testament del 2015 pellicola di Jaco Van Dormael.

Come Victor

Victor oggi vive per la strada. Si trovava nel posto sbagliato al momento sbagliato e per questo fu rinchiuso per sei mesi in un carcere. La corte che lo condannò si accorse dell'errore e poco dopo gli fu restituita la libertà. Da allora Victor non può fare a meno di vivere per la strada per paura di rientrare in qualche edificio e non rivedere più il cielo. Da questo episodio nasce il nostro progetto: le Paure di Victor diventano per noi punto di riflessione. Il fatto di vivere senza avere una struttura rigida, ci ha permesso di creare una ambiente leggero e permeabile che punti a ristabilire un'atmosfera di intimo contatto con le stelle l'aria e il cielo.
Il rifugio si compone di una struttura mobile in legno fissata su delle ruote per carrelli pesanti, che ne permettono la mobilità nello spazio, e da una doppia pelle esterna: una rete in fibra di vetro.
Al suo interno racchiude delle amache sulle quali trascorrere le ore di riposo.
La struttura è composta da quarantadue elementi lignei opportunamente fissati ed incernierati, che le consentono di potersi richiudere occupando un terzo del volume iniziale.
Il rivestimento garantisce agli ospiti la protezione dagli insetti, ed uno sguardo privilegiato sugli elementi garantendo la vista dall'interno verso l'esterno ma non il contrario.

Victor è un personaggio fantastico, presente nel film Le tout nouveau testament del 2015 pellicola di Jaco Van Dormael.