GLOBAL PERIFERICA

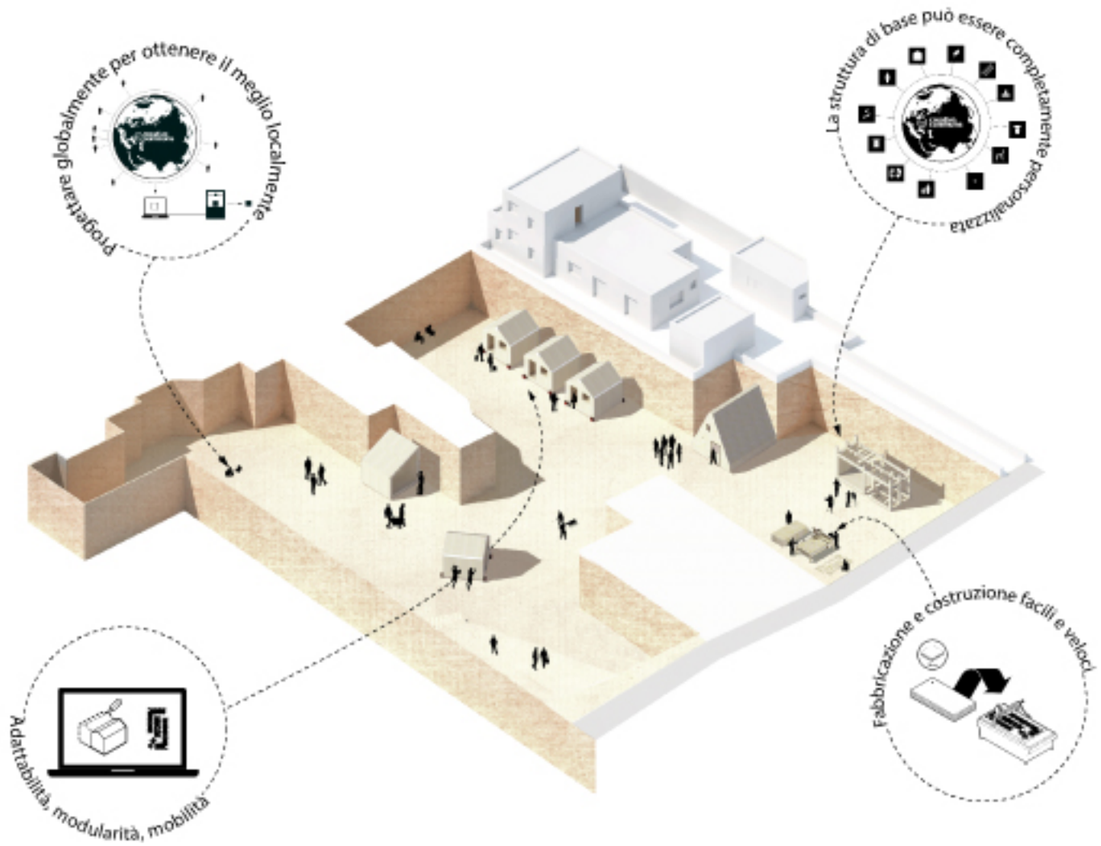

"Don't keep reinventing the wheel. Take something that works, copy, adapt, give credit and share." *(Linus Torvalds & Eric S Raymond)*

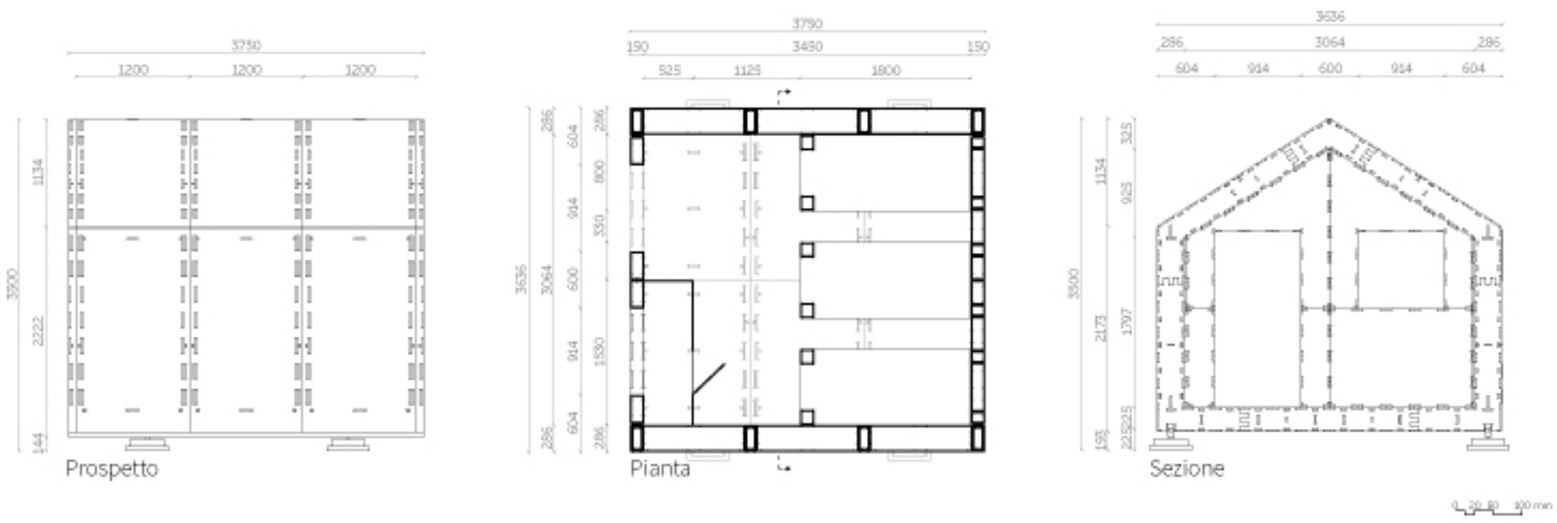

"WikiHouse 4.2" (www.wikihouse.cc) by WikiHouse fondation is licensed under a Creative Commons CC-BY-SA 4.0

GLOBAL PERIFERICA

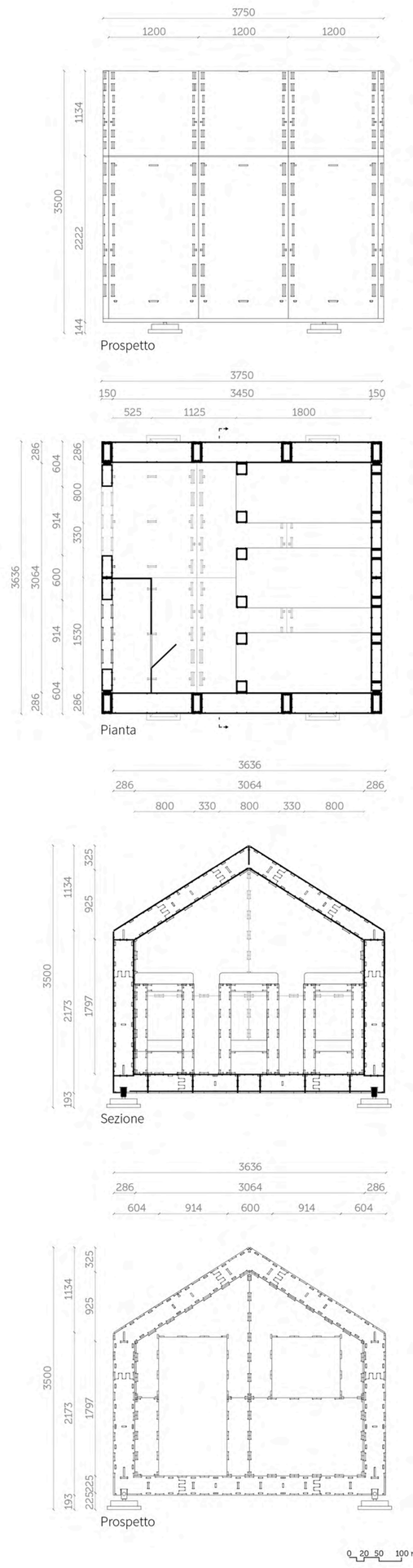

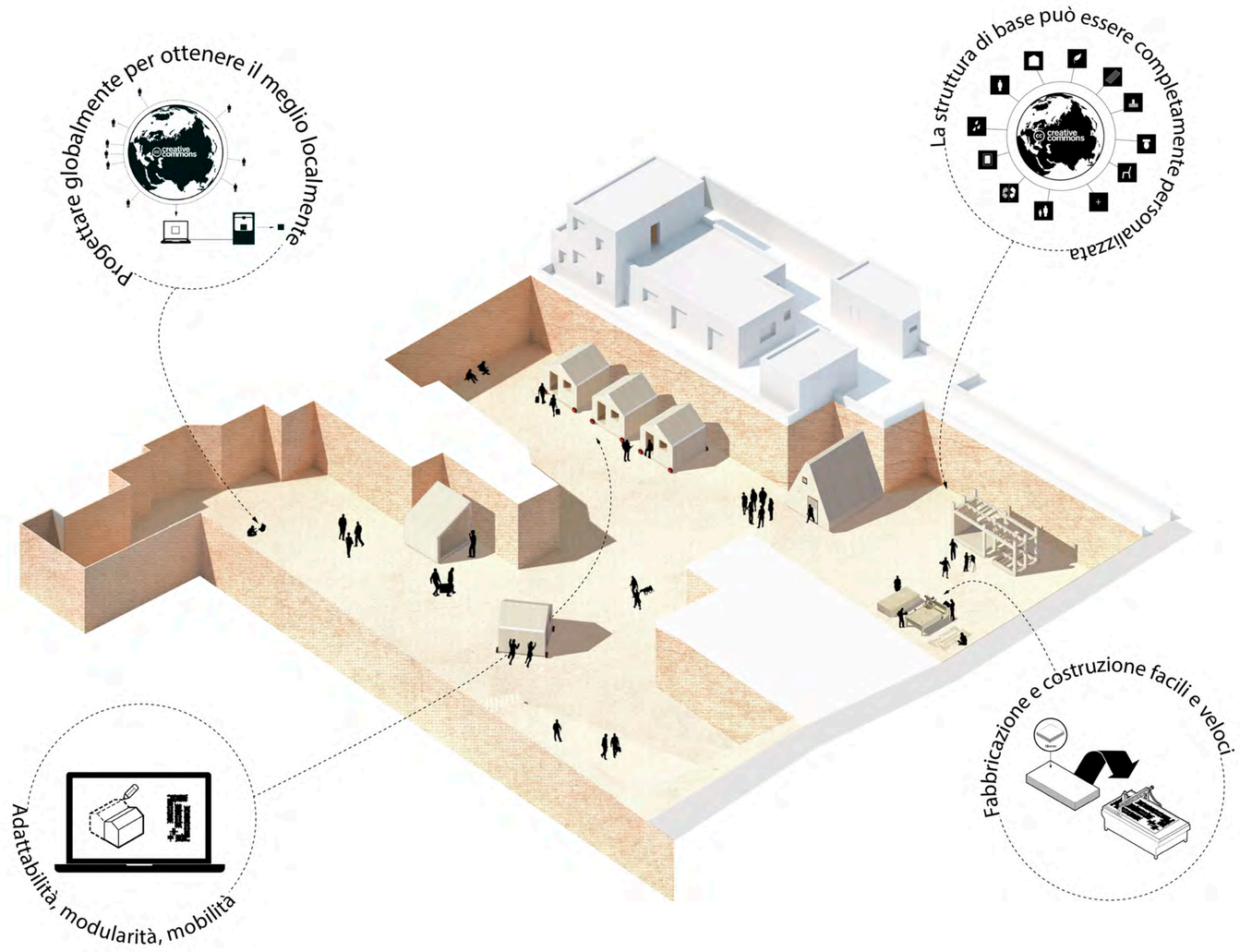

Global Periferica propone un rifugio temporaneo di 10 mq basato su una struttura sviluppata collettivamente in rete, Wikihouse, e personalizzato ai bisogni di Periferica. La conoscenza e l'esperienza della rete globale che internet rappresenta sono applicate al locale e offrono un risultato che il lavoro del singolo difficilmente può raggiungere perché "è più facile spedire ricette che non dolci e biscotti" (J.M. Keynes).

Il progetto, nella sua semplicità, è facilmente adattabile e modulare in previsione di una colonizzazione, prima, della sola cava e, successivamente, di zone urbane più vaste.
Il rifugio si presenta in materiali naturali, facilmente assemblabile e smontabile, e in grado di ospitare comodamente 6 ospiti.

"WikiHouse 4.2" (www.wikihouse.cc) by WikiHouse fondation is licensed under a Creative Commons CC-BY-SA 4.0

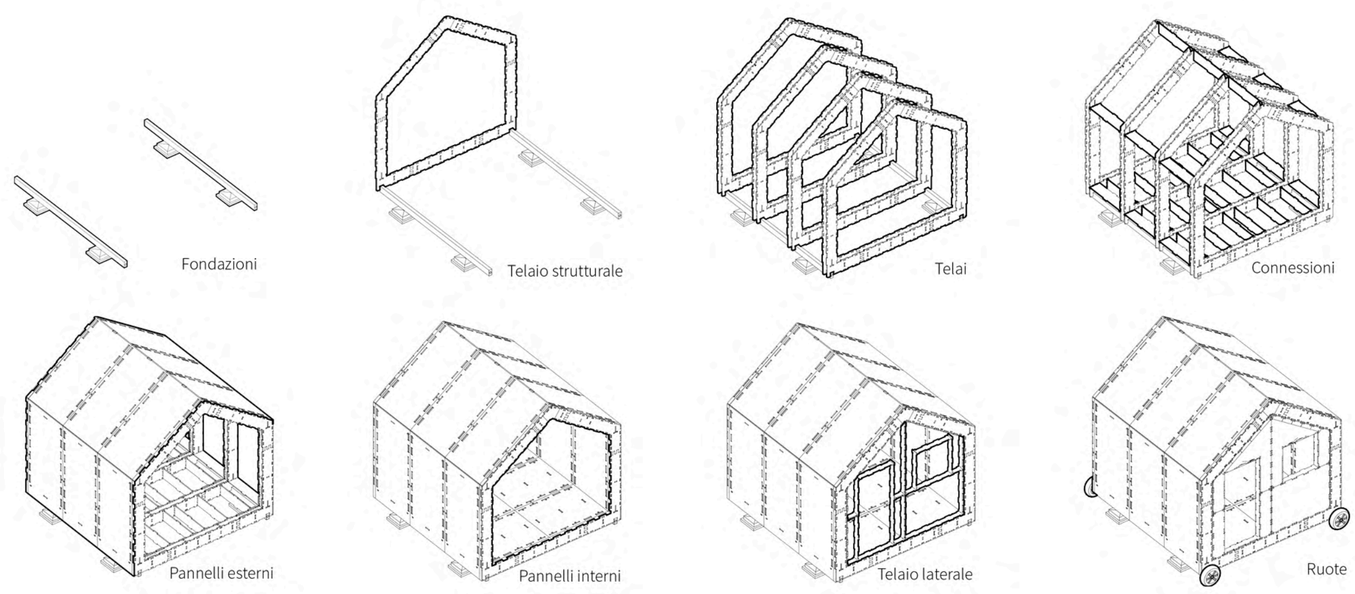

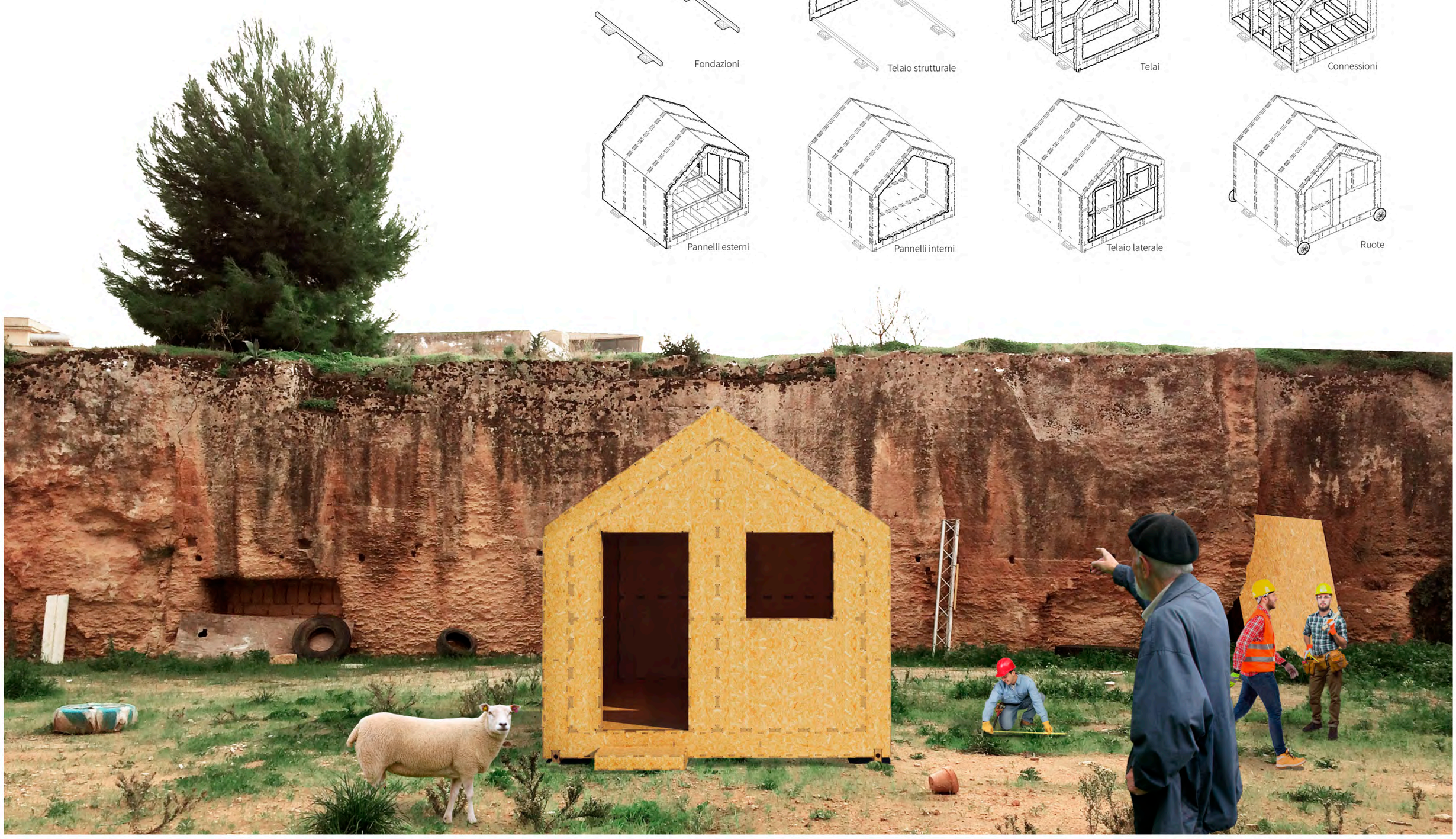

Global Periferica

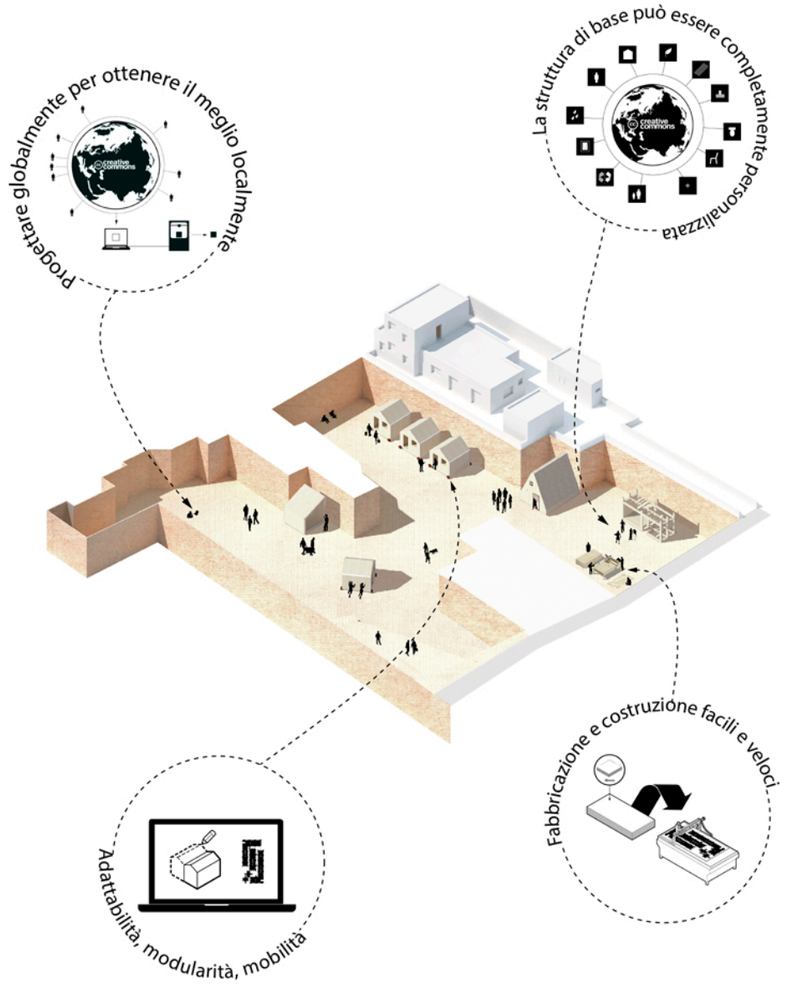

Global Periferica propone un rifugio temporaneo di 10 mq basato su una struttura sviluppata colletivamente in rete, Wikihouse, e personalizzato ai bisogni di Periferica. La conoscenza e l'esperienza della rete globale che internet rappresenta sono applicate al locale e offrono un risultato che il lavoro del singolo difficilmente può raggiungere perché "è più facile spedire ricette che non dolci e biscotti" (J.M. Keynes). Il rifugio si presenta in materiali naturali, facilmente assemblabile e smontabile, e in grado di ospitare comodamente 6 ospiti.
Il progetto, nella sua semplicità, è facilmente adattabile e modulare in previsione di una colonizzazione, prima, della sola cava e, successivamente, di zone urbane più vaste.

"WikiHouse 4.2" (www.wikihouse.cc) by WikiHouse fondation is licensed under a Creative Commons CC-BY-SA 4.0

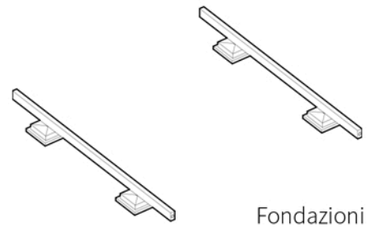

Fondazioni

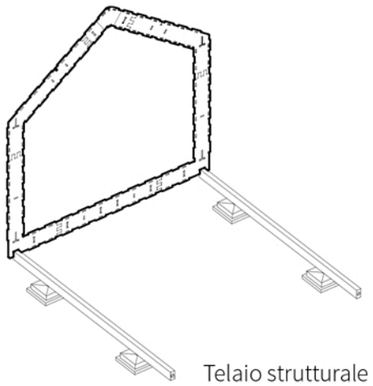

Telaio strutturale

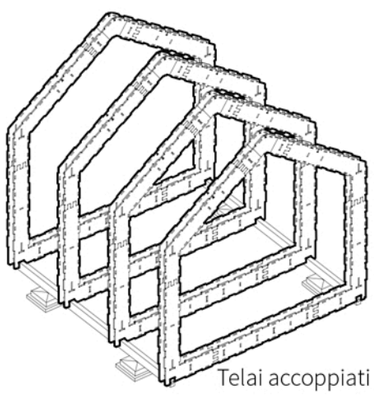

Telai accoppiati

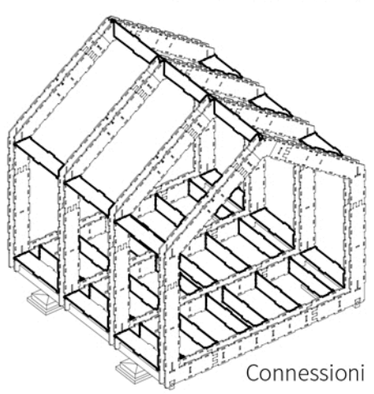

Connessioni

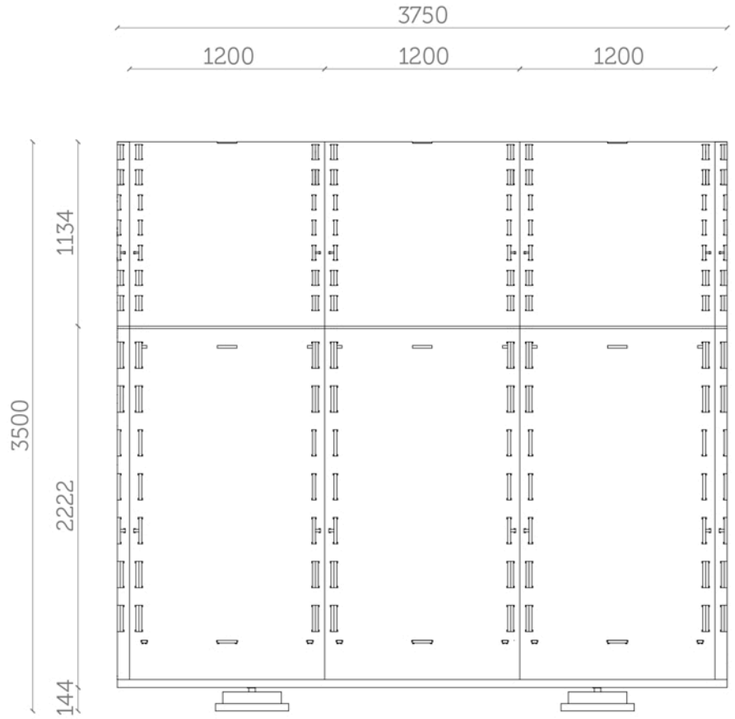

Prospetto

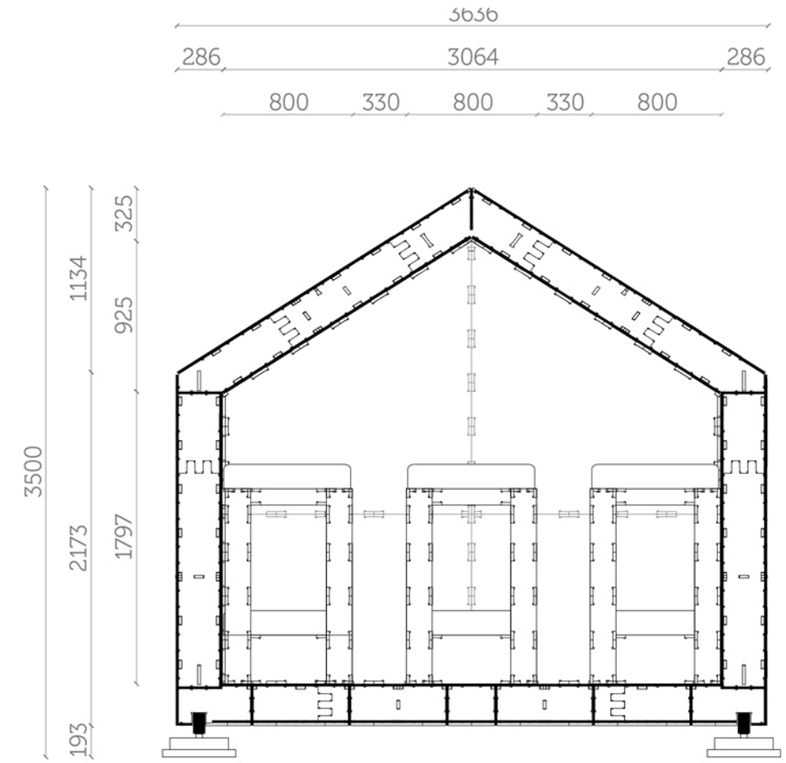

Sezione

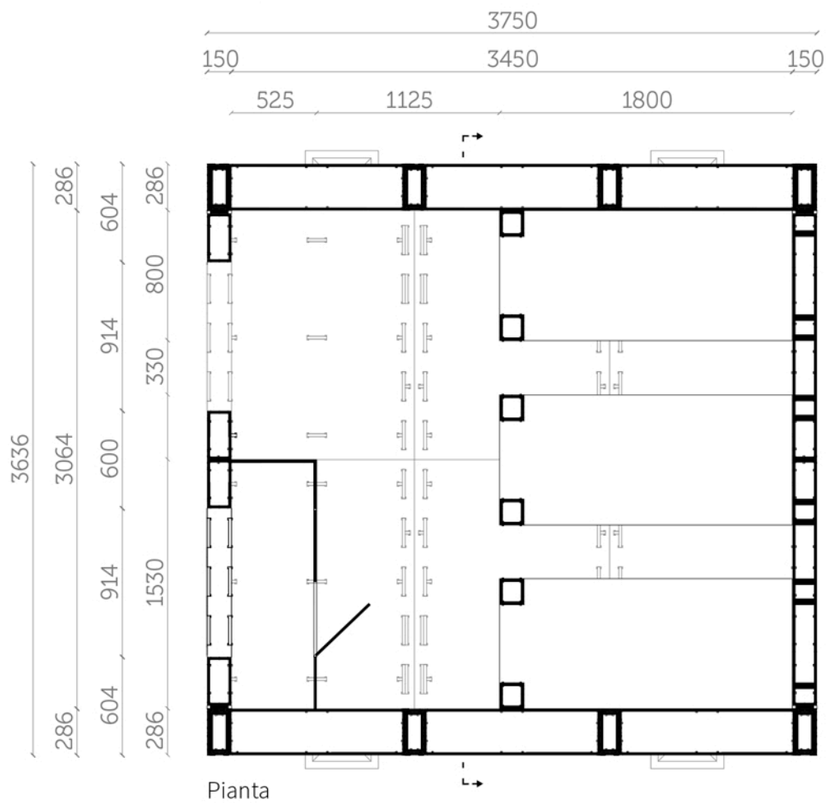

Pianta

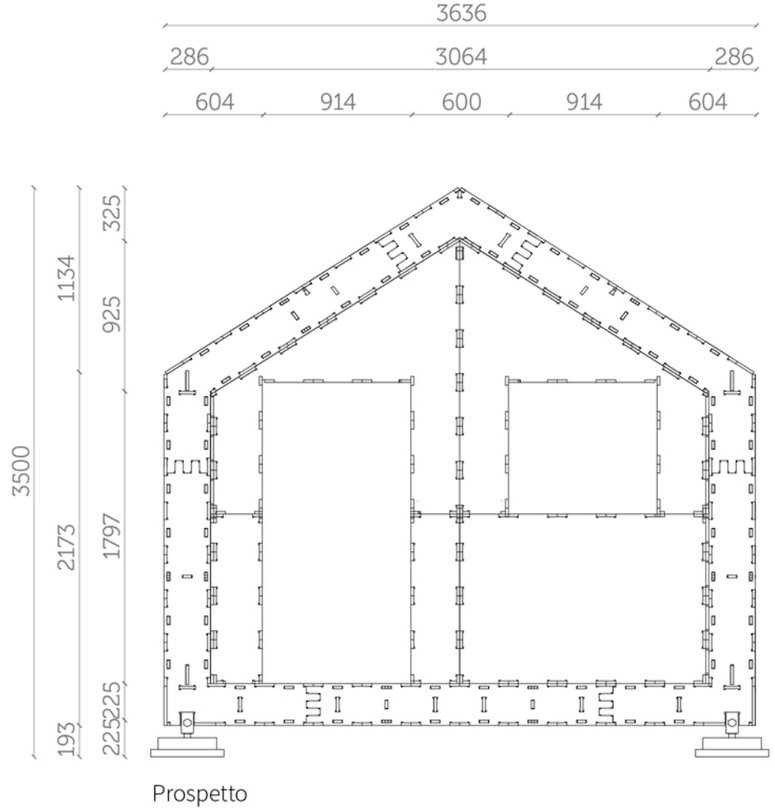

Prospetto

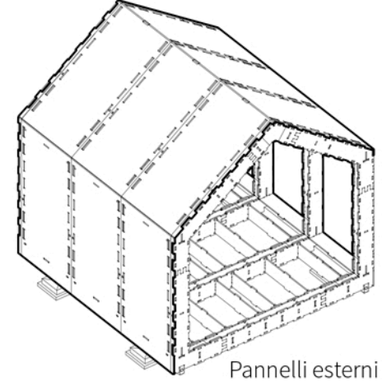

Pannelli esterni

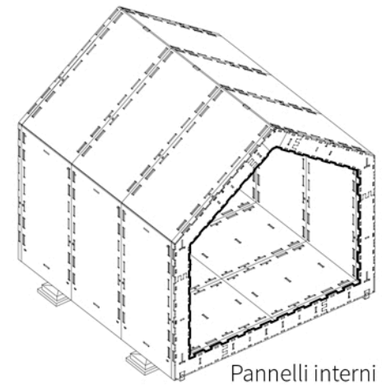

Pannelli interni

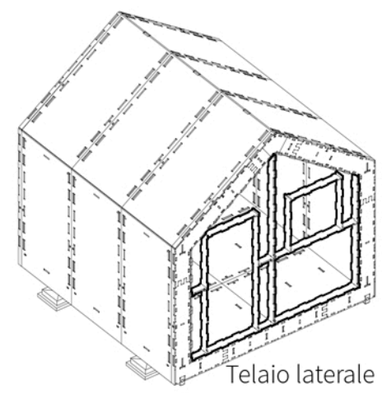

Telaio laterale

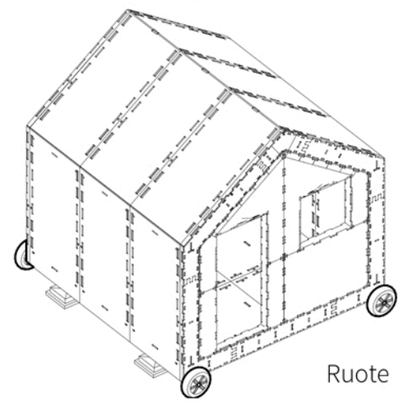

Ruote

0 20 50 100 mm

Giuria

La nostra risposta al quesito posto dal concorso 10 mq proviene da internet, da un modello di partecipazione in rete che tanto sembra essere simile agli obbiettivi che Periferica ha posto per il concorso: WikiHouse.
WikiHouse è un sistema costruttivo open source in cui molti designers collaborano allo sviluppo di edifici che possano essere stampati e assemblati con facilità da chiunque. Il progetto viene sviluppato all'interno di software gratuiti di modellazione 3d che permettono elevata precisione dei singoli elementi. Questi vengono fabbricati (in loco o in workshop attrezzati) con macchine CNC in materiali sostenibili, economici e facilmente reperibili come pannelli di compensato. Una volta in loco l'assemblaggio è completamente a secco e può essere svolto da due persone in giornata senza bisogno di particolari strumentazioni.
WikiHouse mostra il potere della condivisione, della creatività e della resilienza offrendo la garanzia del lavoro non di un solo architetto, ma di molte persone che condividono le loro conoscenze, esperienze e talvolta errori, per sviluppare un miglior sistema costruttivo. Il progetto cresce globalmente per poi essere adattato e costruito in loco. Come disse Keynes: "è più facile spedire ricette che non dolci e biscotti".

Global Periferica è quindi un rifugio temporaneo di 10 mq basato sulla struttura offerta da WikiHouse e personalizzato ai bisogni di Periferica. La forma, semplice ed essenziale, si basa sul modulo di 1.2 m che è a base del sistema costruttivo, ed offre garanzie di stabilità e sicurezza (il sistema è testato per edifici fino a 2 piani). Non è previsto alcun rivestimento ai pannelli di compensato per mantenere i costi e il peso (in ottica trasporto) ridotti. Solo 2.34 mc di materiale sono richiesti per la costruzione del rifugio, ovvero 33 pannelli di compensato nelle misure standard 1,25 x 3,10 x 18 mm. Lo smontaggio avviene con la stessa semplicità della costruzione e nei periodi di non utilizzo l'ingombro dei pannelli è minimo. Inoltre, il peso ridotto permette il sollevamento della struttura quando sia necessario inserire le ruote alle estremità delle due travi di fondazione.
In aggiunta, l'utilizzo di protettivi a base di olii permette l'impermeabilizzazione del compensato garantendo allo stesso tempo che il pannello traspiri.
L'organizzazione interna del rifugio prevede la sistemazione di tre letti a castello lungo una delle pareti; quella opposta, invece, presenta due aperture per garantire accesso, illuminazione e ventilazione. Tuttavia, il sistema contempla la possibilità di inserire ulteriori aperture nei pannelli lungo tutto il perimetro dell'edificio.

Per concludere, la modularità di questa proposta guarda al futuro di Periferica e immagina che dall'idea di questo rifugio possano nascere, adattati alle diverse esigenze, gli elementi per riattivare realmente la cava.

“WikiHouse 4.2” (www.wikihouse.cc) by WikiHouse fondation is licensed under a Creative Commons CC-BY-SA 4.0

Rete

Global Periferica propone un rifugio temporaneo di 10 mq basato su una struttura sviluppata collettivamente in rete, WikiHouse, e personalizzato ai bisogni di Periferica. La conoscenza e l’esperienza della rete globale che internet rappresenta sono applicate al locale e offrono un risultato che il lavoro del singolo difficilmente può raggiungere perché "è più facile spedire ricette che non dolci e biscotti" (J.M. Keynes). Il rifugio si presenta in materiali naturali, facilmente assemblabile e smontabile, e in grado di ospitare comodamente 6 ospiti.
Il progetto, nella sua semplicità, è facilmente adattabile e modulare in previsione di una colonizzazione, prima, della sola cava e, successivamente, di zone urbane più vaste.

“WikiHouse 4.2” (www.wikihouse.cc) by WikiHouse fondation is licensed under a Creative Commons CC-BY-SA 4.0