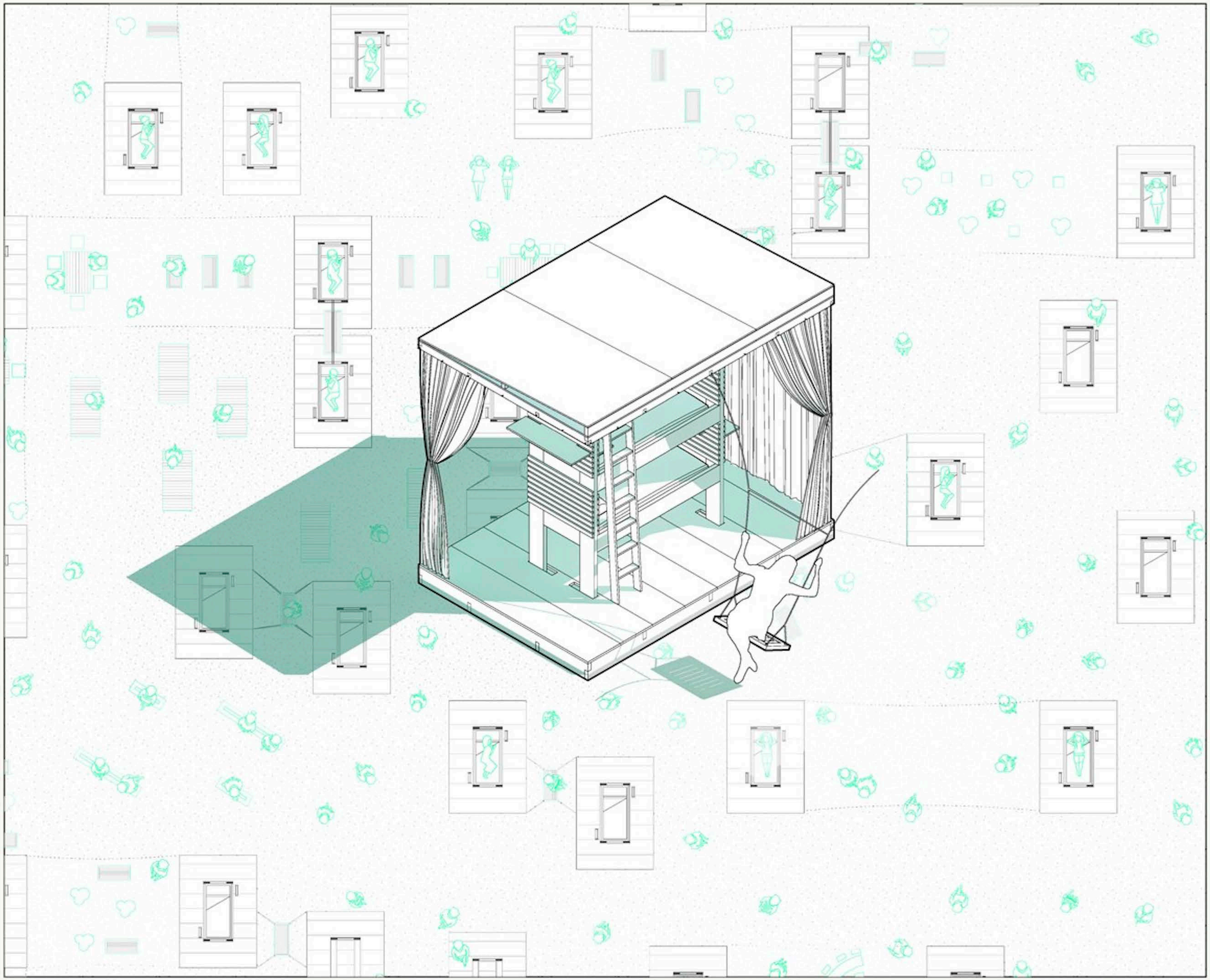

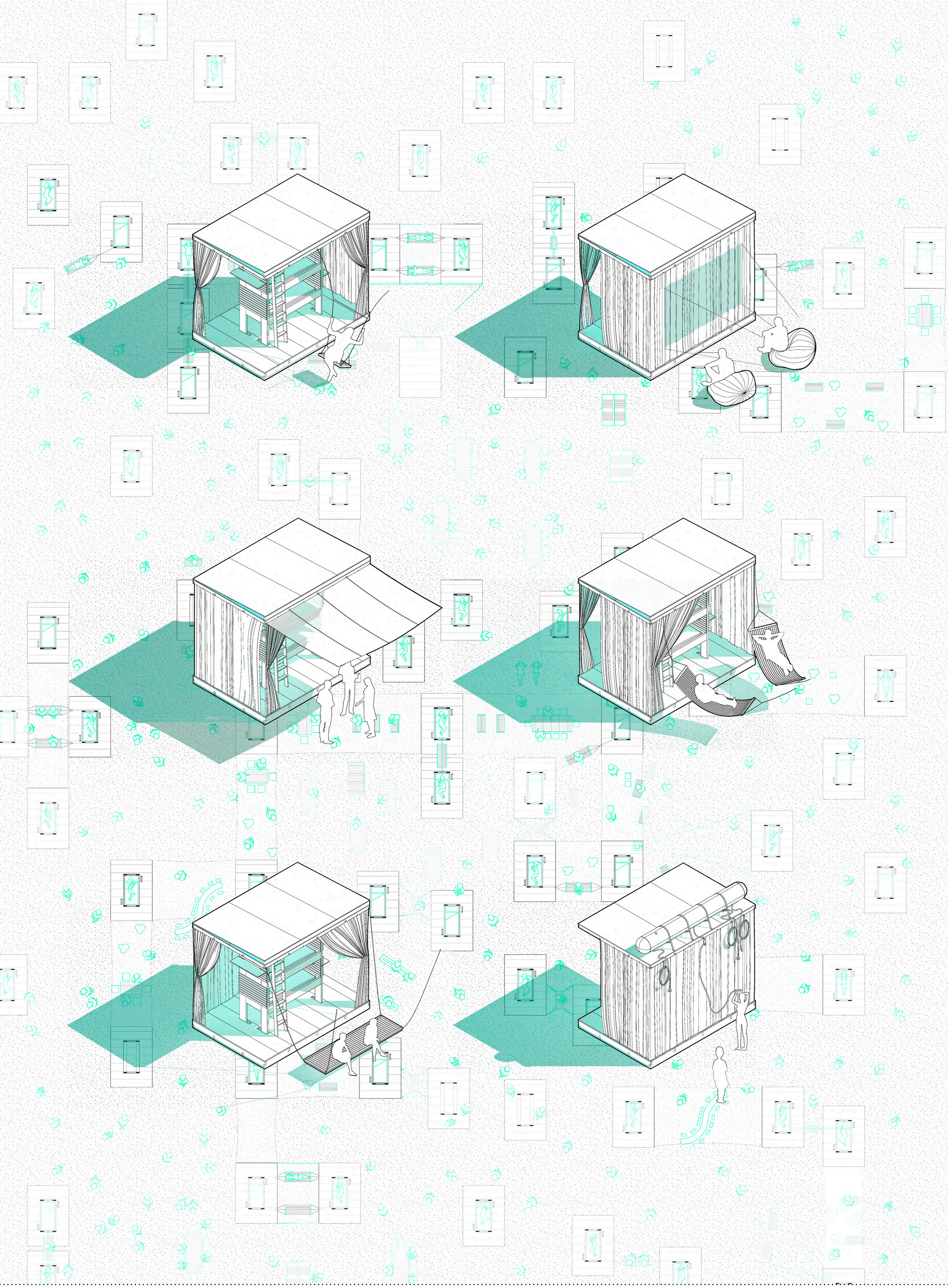

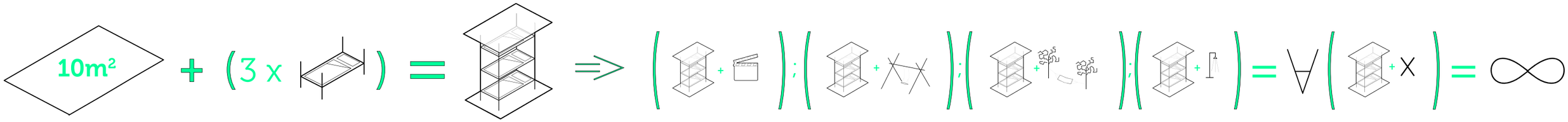
10m²
+ (3 x
=
=>
=
∞

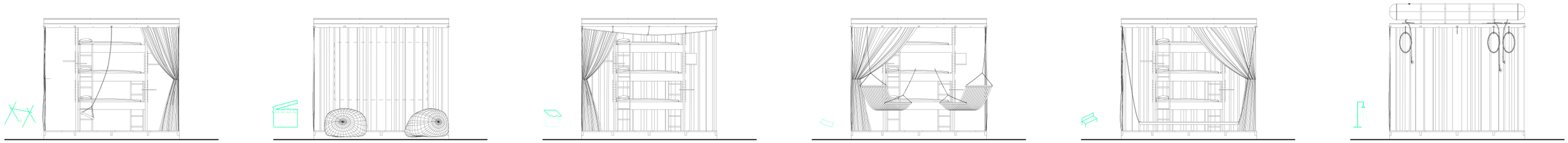

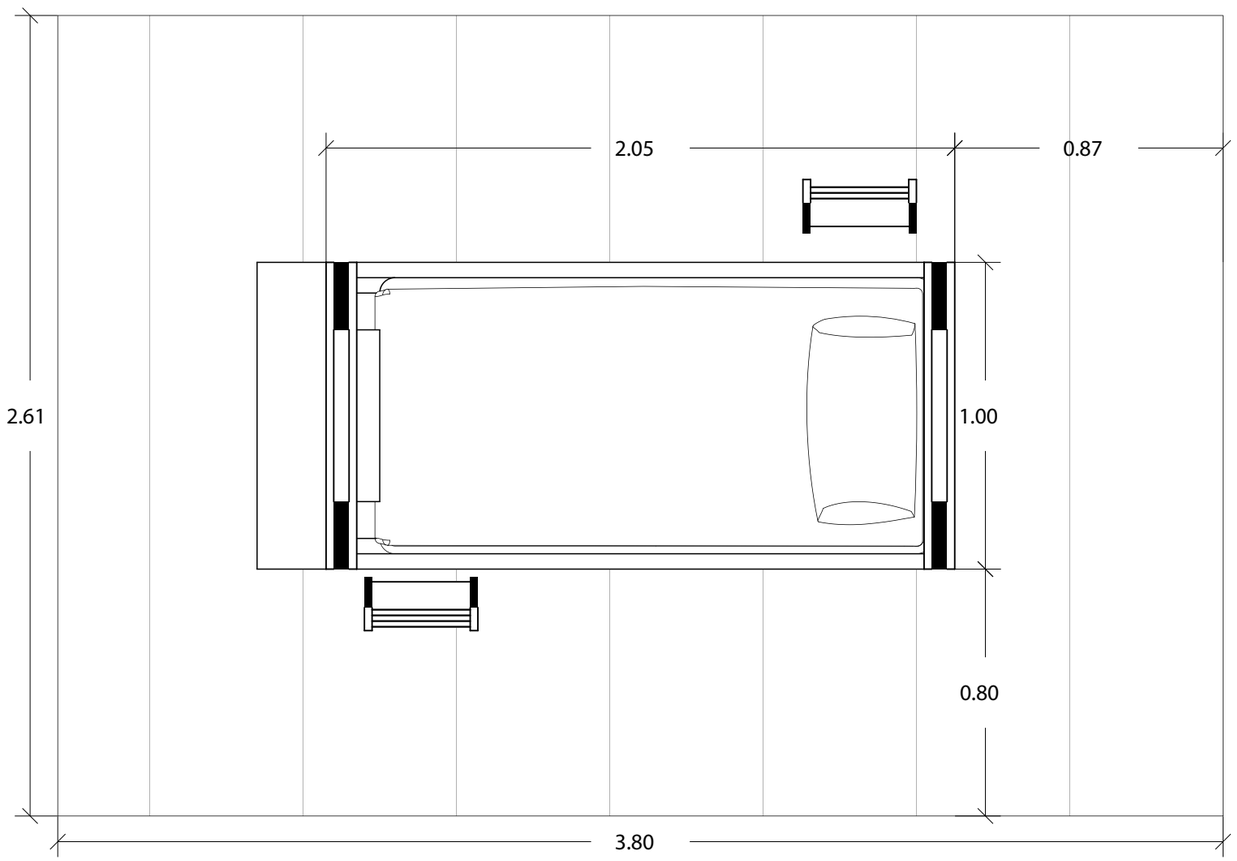
2.05
0.87
2.61
1.00
0.80
3.80

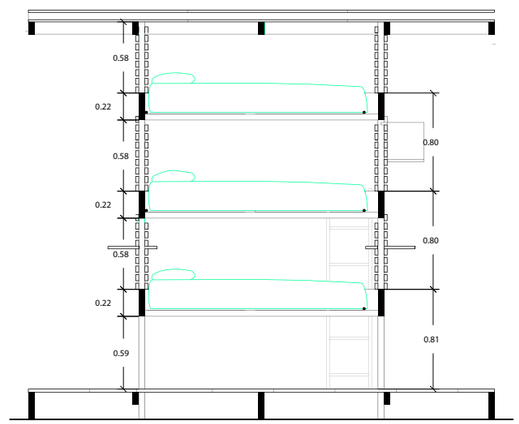
0.58
0.22
0.58
0.22
0.58
0.22
0.59
0.80
0.80
0.81

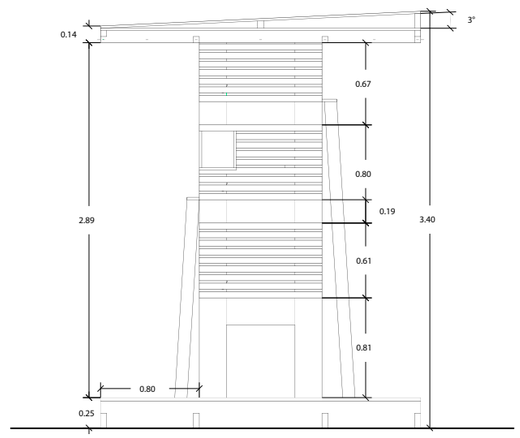
0.14
3°
0.67
0.80
0.19
2.89
3.40
0.61
0.81
0.80
0.25

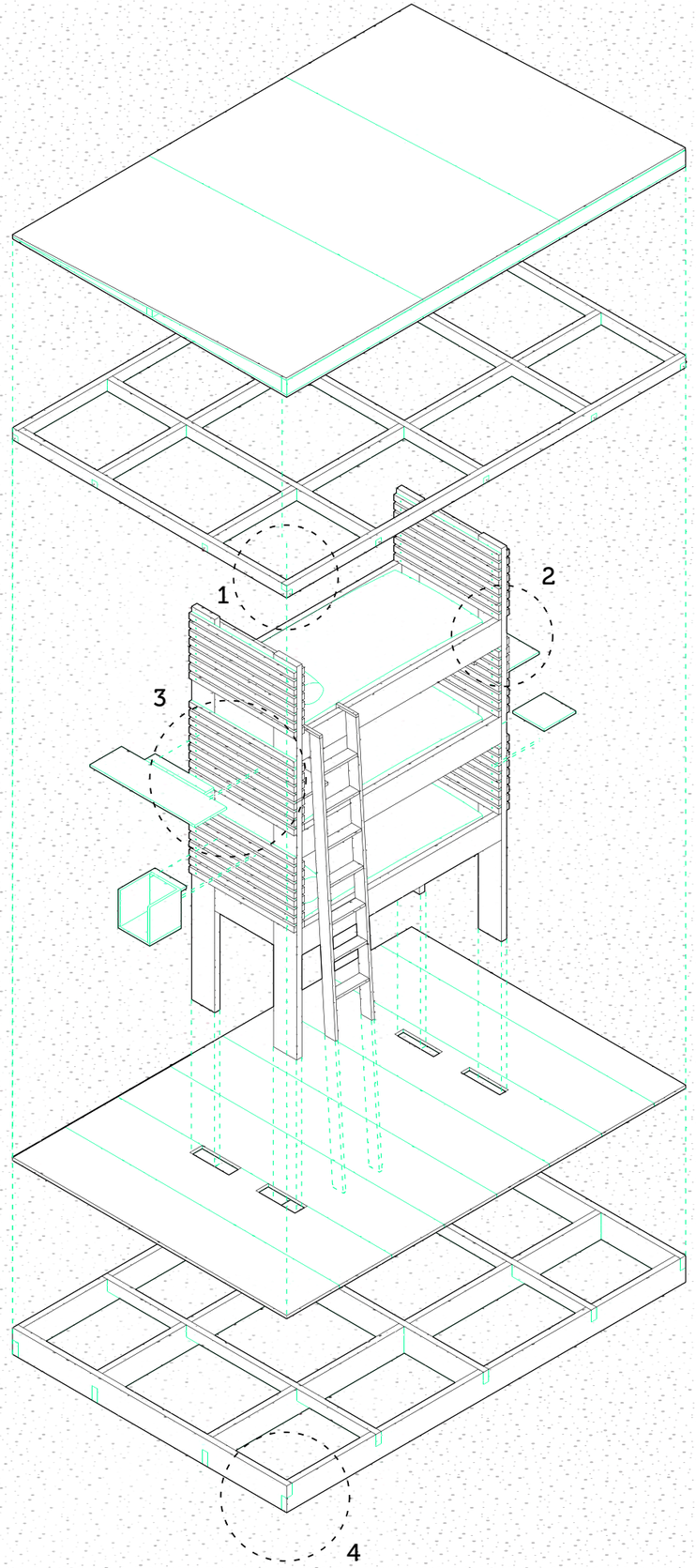
1
2
3
4

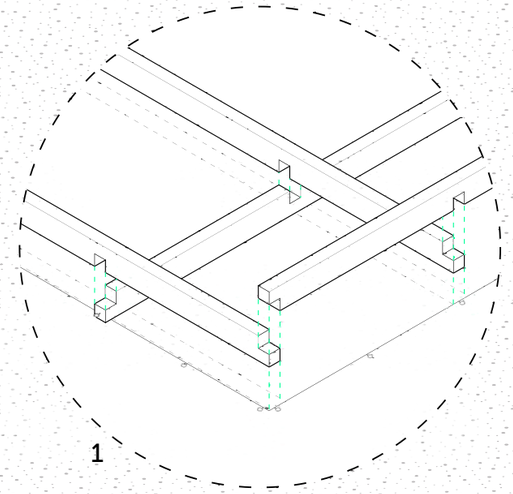
1

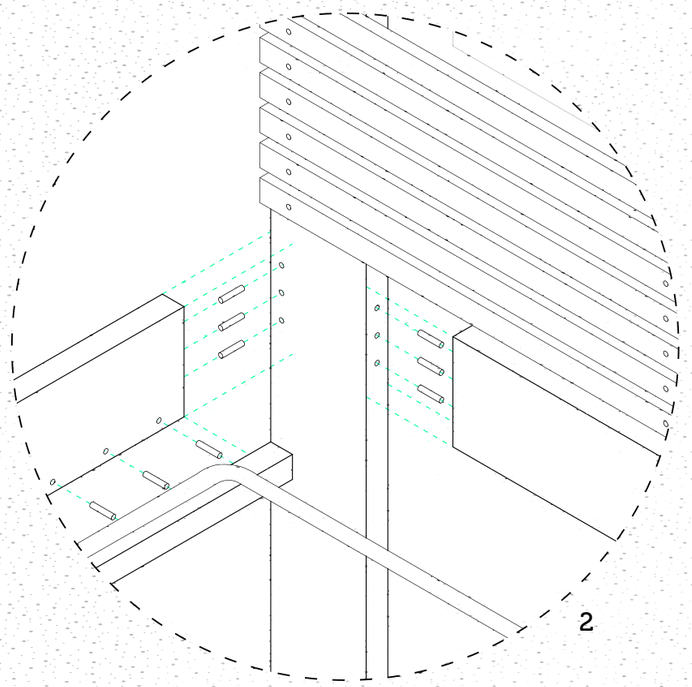
2

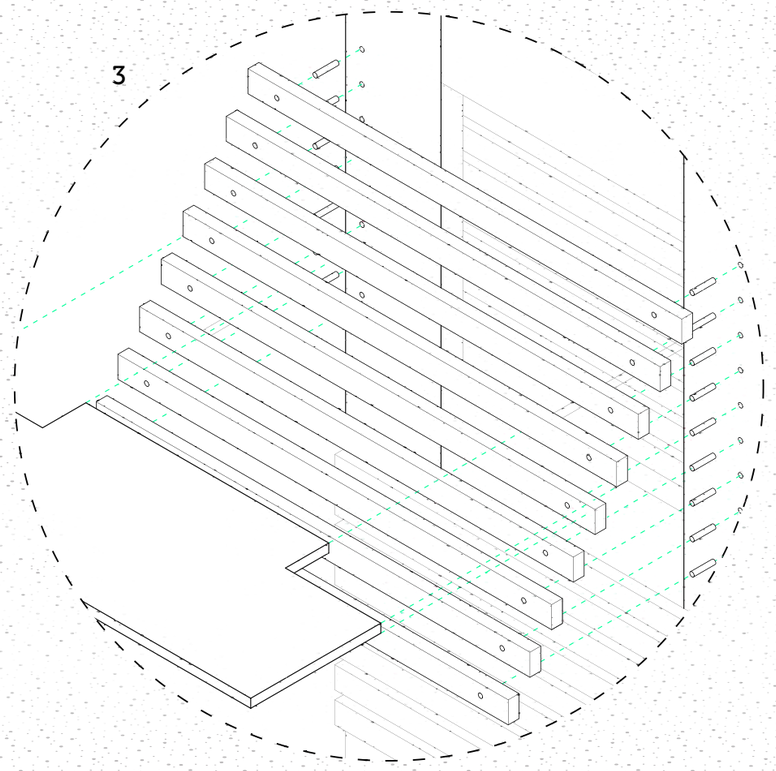
3

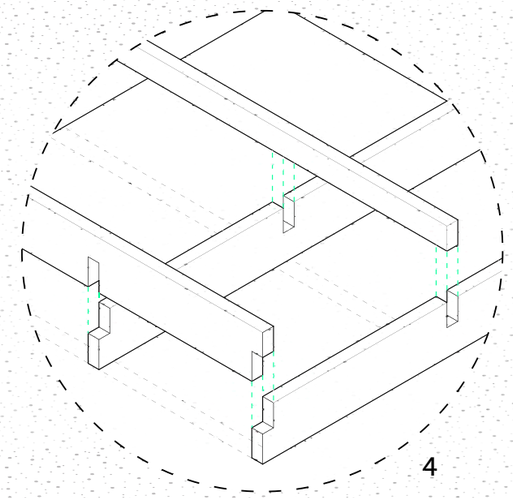
4

Il concept di progetto too bed nasce dall' esigenza di contenere in un singolo modulo le funzioni abitative di base dell' elemento letto, decontestualizzandole copletamente dalla sua funzione iniziale. La forma regolare da l'opportunità di prefigurare molteplici aggregazioni così da diventare un modello stabile di continua espansione. Quest' ultimo indidua infiniti spazi della condivisione diversi da quello iniziale.Questo fa si che venga scavalcato il problema di individuare cosa sia il singolo modulo, quali sono le funzioni che esso sottende, cercando di porre rimedio a quella che è la debolezza di un architettura contestualizzata dal punto di vista funzionale. Infatti la sua formulazione teorica ha come bisogno implicito, il riconoscimento di una forma collegata ad un inscindibile funzione. Di fatto annullando questo binomio possiamo arrivare a concepire un enorme infrastruttura costituita da una moltitudine di microarchitetture che descrivono spazi completamente diversi da quelli di un semplice modulo abitativo.

Il concept di progetto too bed nasce dall' esigenza di contenere in un singolo modulo le funzioni abitative di base dell' elemento letto, decontestualizzandole copletamente dalla sua funzione iniziale. La forma regolare da l'opportunità di prefigurare molteplici aggregazioni così da diventare un modello stabile di continua espansione. Quest' ultimo indidua infiniti spazi della condivisione diversi da quello iniziale. Lo spazio che inizialmente svolgeva una singola funzione dell' abitare, ora accolgono spazi dinamici che diventano luoghi capaci di ospitare innumerevoli funzioni. Questo fa si che venga scavalcato il problema di individuare cosa sia il singolo modulo, quali sono le funzioni che esso sottende, cercando di porre rimedio a quella che è la debolezza di un architettura contestualizzata dal punto di vista funzionale. Infatti la sua formulazione teorica ha come bisogno implicito, il riconoscimento di una forma collegata ad un inscindibile funzione. Di fatto annullando questo binomio possiamo arrivare a concepire un enorme infrastruttura costituita da una moltitudine di microarchitetture che descrivono spazi completamente diversi da quelli di un semplice modulo abitativo. La micorarchitettura costruita interamente in legno si sviluppa in un volume di 3,80 metri di lunghezza per 2,61 di larghezza per 3,40m di altezza. I Tre posti letto sono allogiati all'interno della struttura a telaio centrale, alla quale è fissato un sistema di listelli che permette il montaggio di scaffalature e arredi di vario tipo a seconda delle esigenze degli inquilini. La copertura collegata sulla sommità del blocco centrale è sorretta da un sistema di listelli tassellati in modo da formare una struttura a carabottino abbastanza rigido da poter permettere il fissaggio di occhielli lungo la bordatura del tetto cosi dando modo di applicare eventuali elementi quali teli da proiezione o tende frangisole.