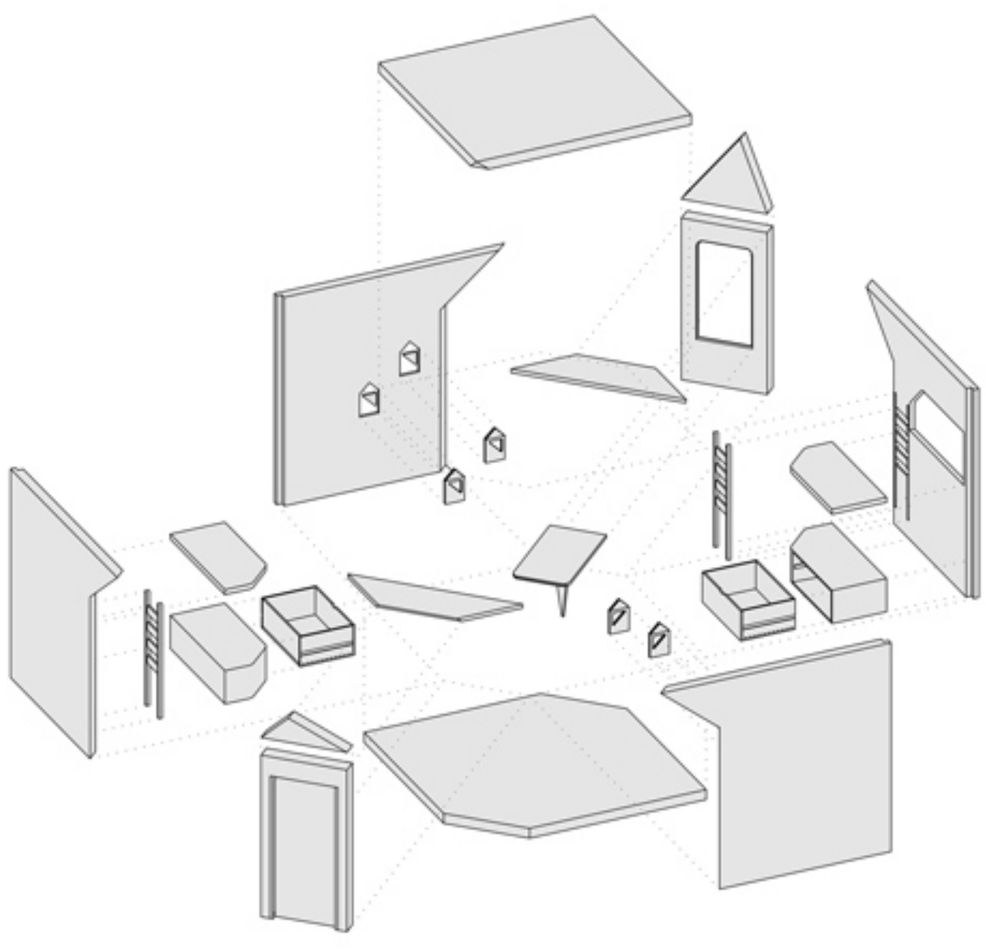

Il Modulo abitativo *S'cube* è nato dalla manipolazione di un cubo puro, che meglio si presta alla gestione degli spazi in maniera distribuita.

Il solido originario è stato elaborato secondo un sistema di diagonali delle facce quadrate.

Gli infissi trovano collocazione su facce opposte l'una all'altra generando un sistema di ventilazione incrociata.

In pianta, con i principali elementi di arredo posti secondo la diagonale, si conserva libera l'area centrale.

A questo scopo, sono state inserite delle parti mobili, che trovano collocazione in incassi formati nelle pareti, dove vanno riposti quando inutilizzati.

Le pareti modulari sono state realizzate con pannelli in legno riciclato, con buone proprietà di isolamento termico.

Gli arredi sono stati mantenuti semplici e funzionali, conservando come tratto distintivo lo spigolo smussato, mentre la continuità del materiale principale è interrotta da porzioni in bianco, che suggeriscono la mobilità dell'elemento oppure la sua collocazione.

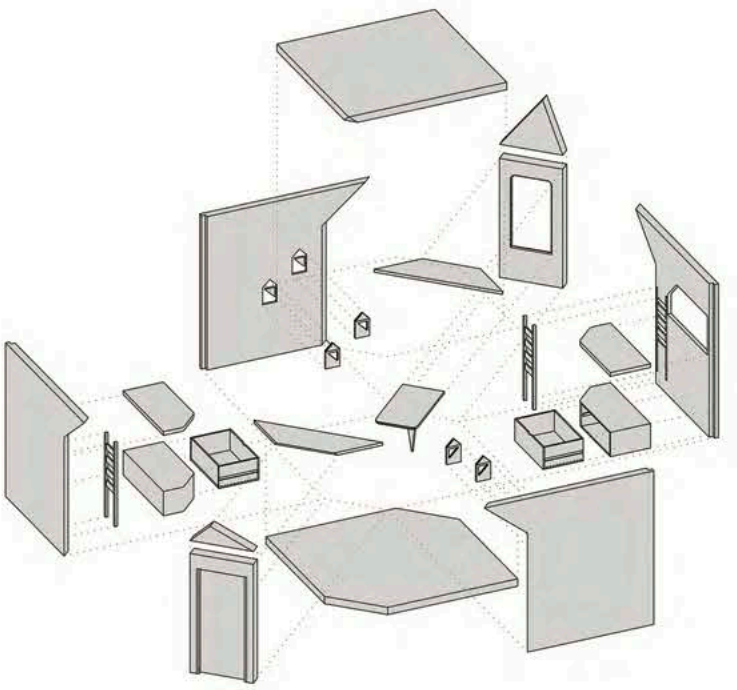

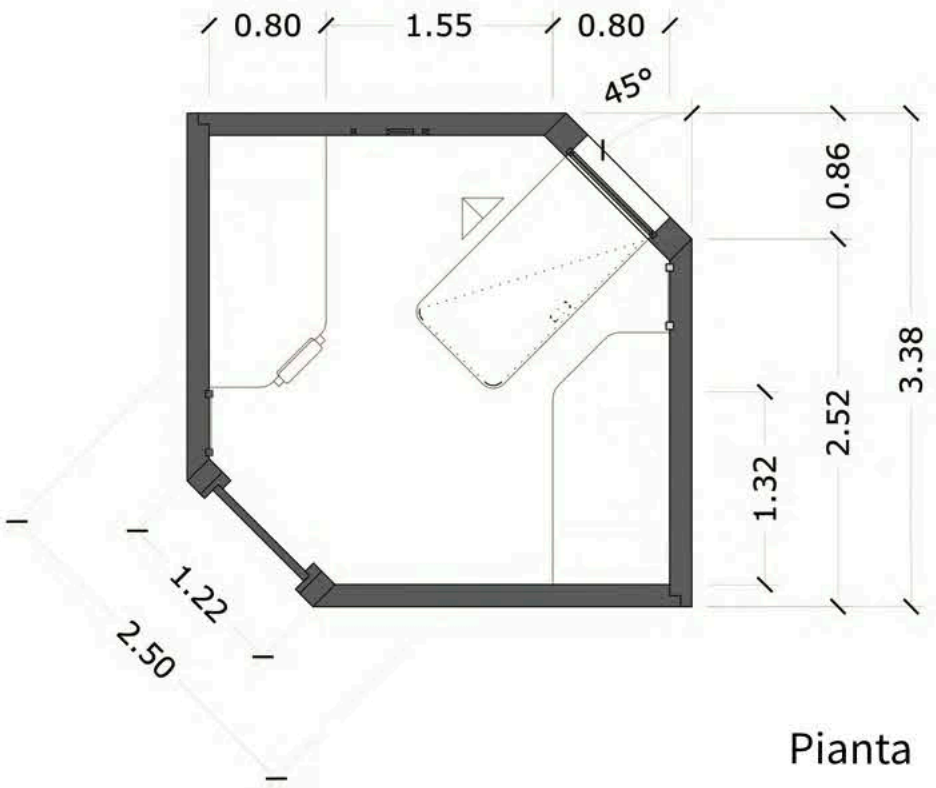

Pianta

Vista Interna

Sezione BB'

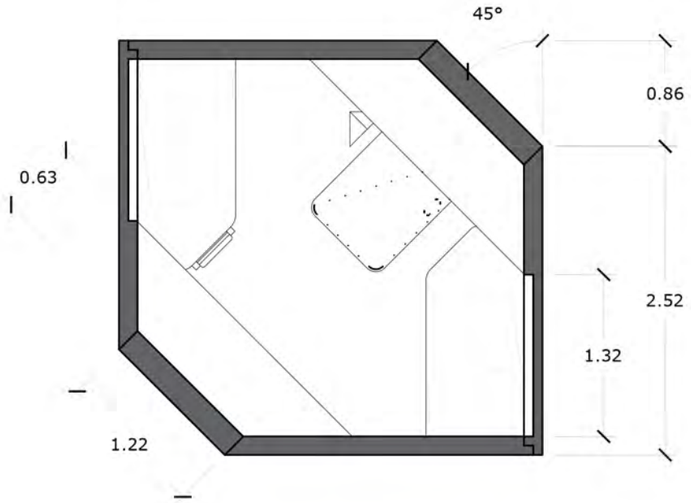

Sezione CC'

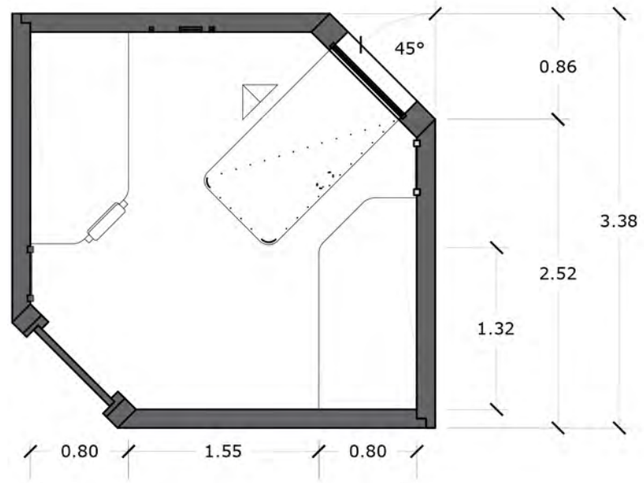

Sezione AA'

Prospetto 1

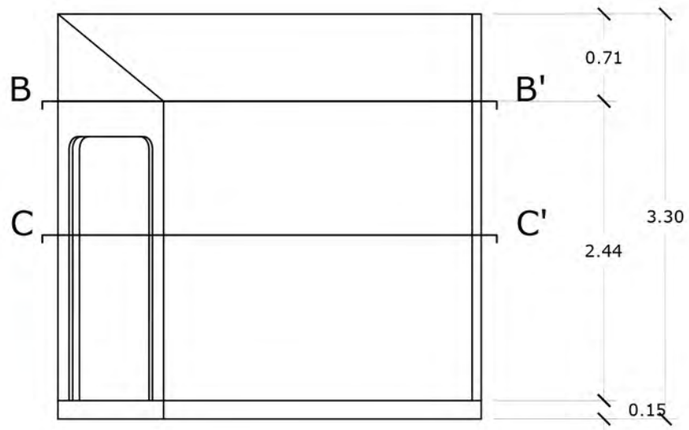

Prospetto 2

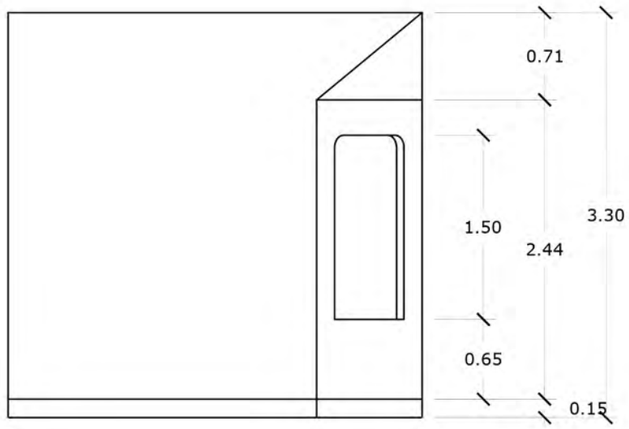

Abaco

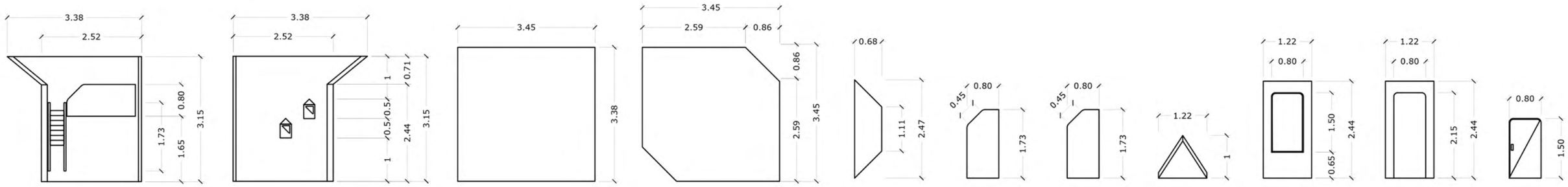

Esploso

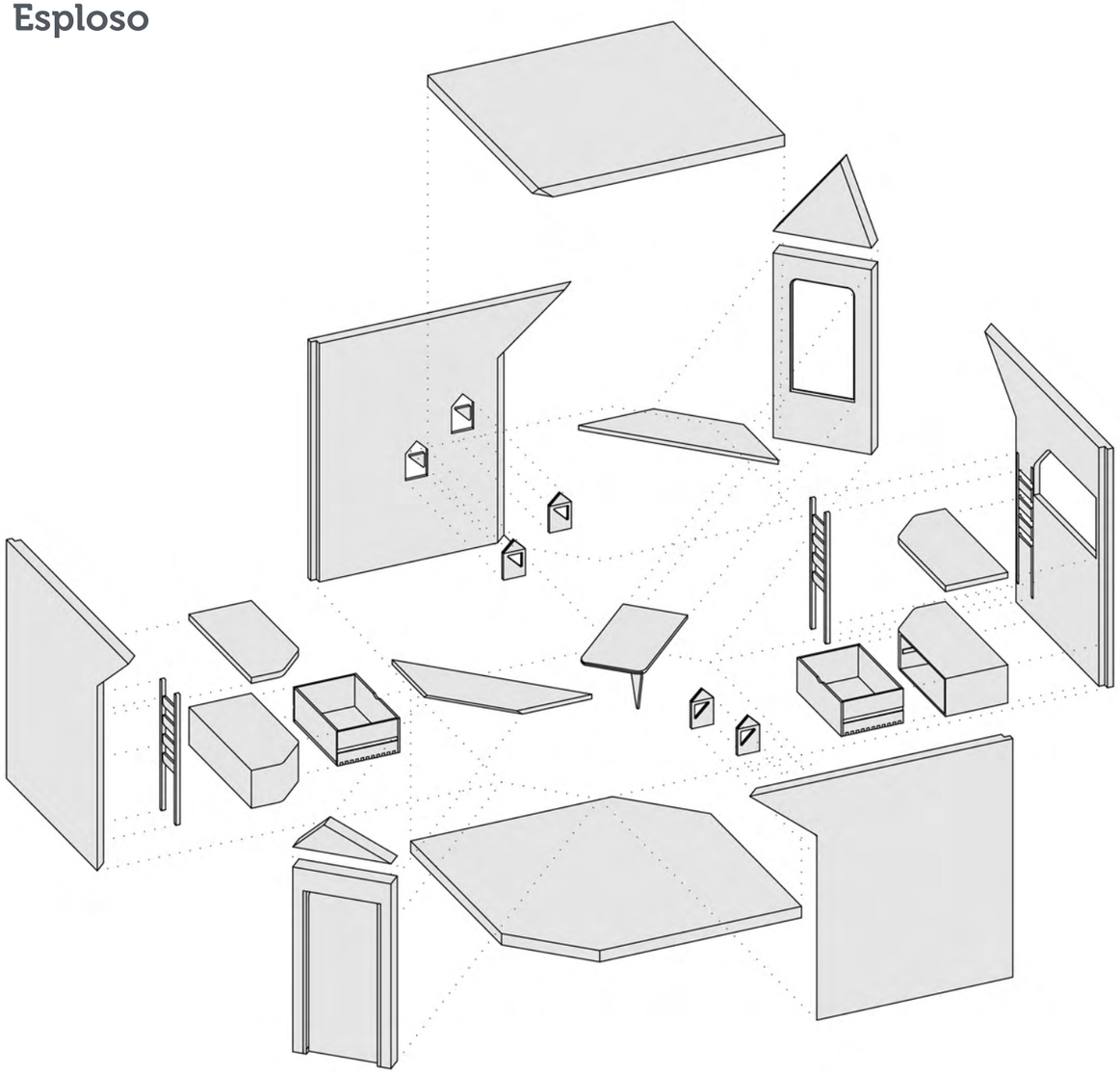

Relazione in Versione lunga 3000 battute

Il Modulo abitativo *S'cube* è nato dalla manipolazione di un cubo puro, il solido che meglio si presta alla gestione degli spazi in maniera distribuita.

Il solido originario è stato tuttavia elaborato secondo un sistema di diagonali delle facce quadrate, modulari e smontabili, che hanno permesso di risolvere gli angoli vivi, altrimenti difficilmente sfruttabili, posizionandovi le aperture, quindi porta e finestra. La collocazione degli infissi su facce opposte l'una all'altra crea inoltre un sistema di ventilazione incrociata spontanea, vitale per il ricambio d'aria in una ambiente non solo di circa 10 mq dove è previsto il soggiorno di quattro persone, ma anche collocato in un'area calda-temperata come la Sicilia, che vede in estate un grande aumento delle temperature.
Le pareti derivano dall'elaborazione del quadrato, opportunamente scolpito da piani diagonali, che scomposto, da vita a quattro facce modulari, differenziate solo dagli scavi interni o dall'apertura degli spazi per gli infissi.

In pianta, data la disposizione diagonale degli infissi che danno la direzione al modulo, si è scelto di collocare secondo questa i principali elementi di arredo, ovvero i due letti a castello, le mensole e il tavolo. Soprattutto per quanto riguarda i letti, la scelta è motivata dal fatto che questa disposizione permette di conservare libera l'area centrale. Sempre per questo motivo sono state inserite delle parti mobili, come l'asse del tavolo, che va a chiudersi nell'infisso della finestra, oppure le scale a pioli dei letti a castello, o ancora i quattro sgabelli : tutti questi complementi d'arredo trovano collocazione in incassi "formati" nelle pareti, dove vanno riposti quando non sono utilizzati in modo tale da lasciare sgombra l'area centrale. Le pareti modulari sono state realizzate con pannelli in legno riciclato, che presenta buone proprietà di isolamento termico ed inerzia termica, ottimali per la collocazione geografica prevista.

A livello formale, gli arredi sono stati mantenuti semplici e funzionali, conservando come tratto distintivo lo spigolo smussato: questo non solo per dare continuità formale a tutte le componenti, ma anche per una questione di sicurezza.

A livello cromatico, all'interno si è deciso di interrompere la continuità del materiale principale inserendo delle porzioni in bianco, con scopo sia estetico che funzionale; tutte le parti in bianco infatti suggeriscono la mobilità dell'elemento oppure la sua collocazione: ad esempio lo sgabello e il relativo incasso nella parete, fornendo una sorta di linea guida alla fruizione del modulo.

Relazione in Versione breve 1000 battute

Il Modulo abitativo *S'cube* è nato dalla manipolazione di un cubo puro, che meglio si presta alla gestione degli spazi in maniera distribuita. Il solido originario è stato elaborato secondo un sistema di diagonali delle facce quadrate. Gli infissi trovano collocazione su facce opposte l'una all'altra generando un sistema di ventilazione incrociata. In pianta, con i principali elementi di arredo posti secondo la diagonale, si conserva libera l'area centrale. A questo scopo, sono state inserite delle parti mobili, che trovano collocazione in incassi formati nelle pareti, dove vanno riposti quando inutilizzati. Le pareti modulari sono state realizzate con pannelli in legno riciclato, con buone proprietà di isolamento termico. Gli arredi sono stati mantenuti semplici e funzionali, conservando come tratto distintivo lo spigolo smussato, mentre la continuità del materiale principale è interrotta da porzioni in bianco, che suggeriscono la mobilità dell'elemento oppure la sua collocazione.