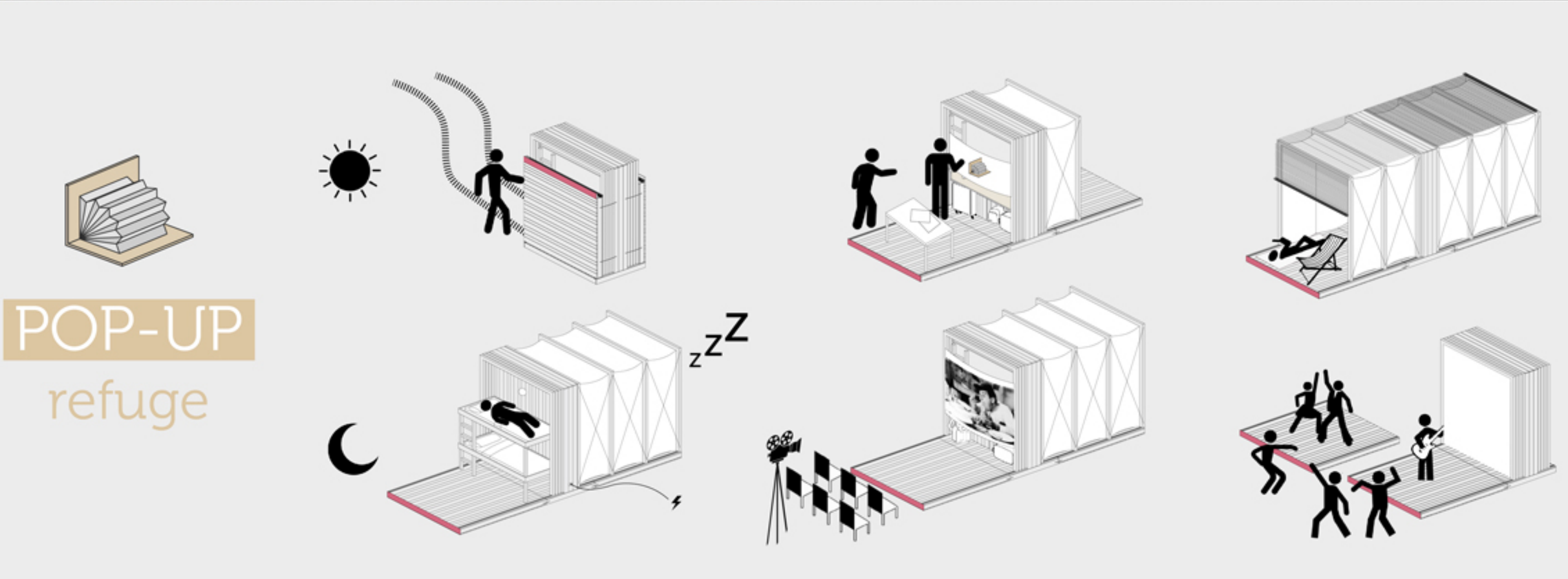
POP-UP
refuge
zzZ

POP-UP refuge

chiudi-muovi

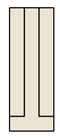

apri-usa

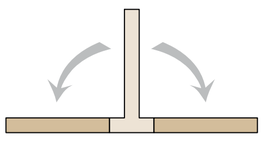

ribalta-dormi

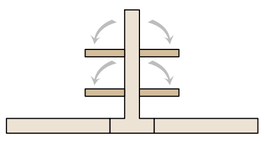

scorri-copri

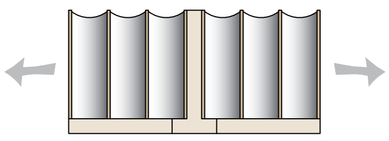

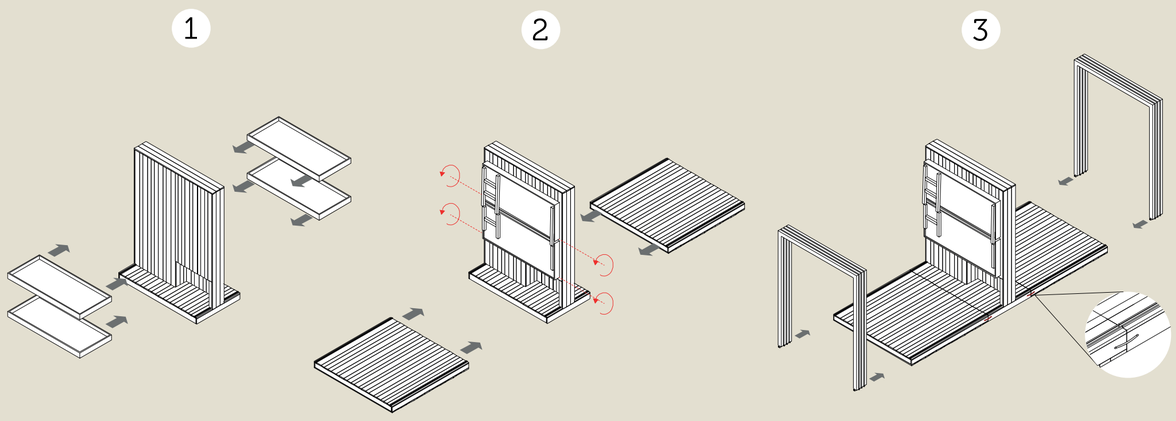

corpo centrale

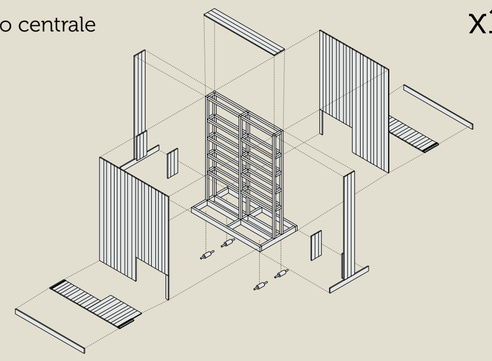

x1

Inventario

- Listelli in legno 5x5 cm -> 37 m
- Listelli in legno 5x12 cm -> 10,2 m
- Assi di legno sp. 2 cm -> 14,6 m²
- Rulli in acciaio ø 50 mm -> 4

pedana

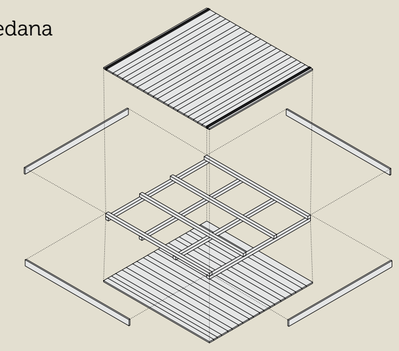

x2

Inventario

- Listelli in legno 5x5 cm -> 15,5 m
- Assi di legno sp. 2 cm -> 8,6 m²
- Binari in alluminio 3x3 cm -> 3,9 m

copertura

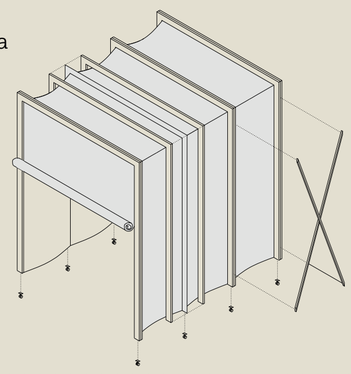

x2

Inventario

- Listelli in legno 2,5x8 cm -> 55,2 m
- Telo in poliestere -> 23 m²
- Aste in acciaio ø 6 mm -> 2X2,3 m
- Ruote in acciaio ø 30 mm -> 8

letto

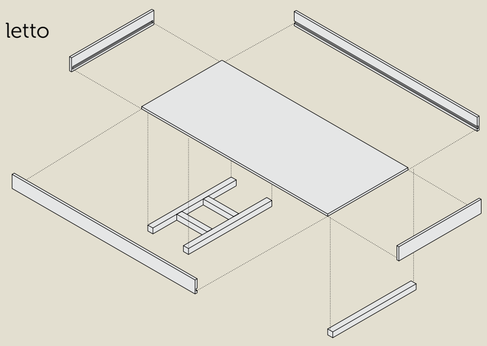

x4

Inventario

- Listelli in legno 2x12 cm -> 5,22 m
- Listelli in legno 5x5 cm -> 3 m
- Tavola di legno sp. 2 cm -> 1,45 m²
- Materassino 75x180x8 cm -> 1

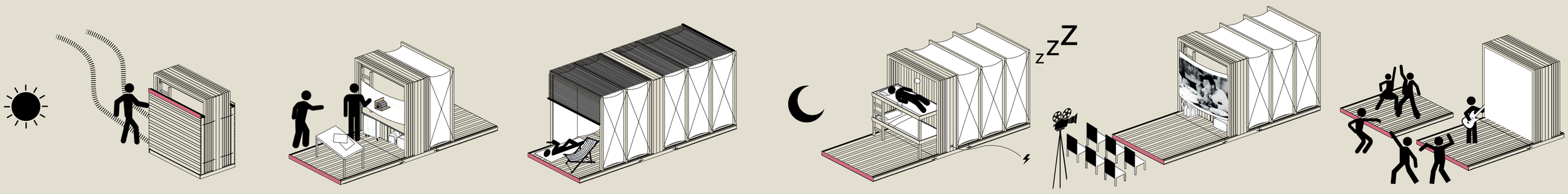

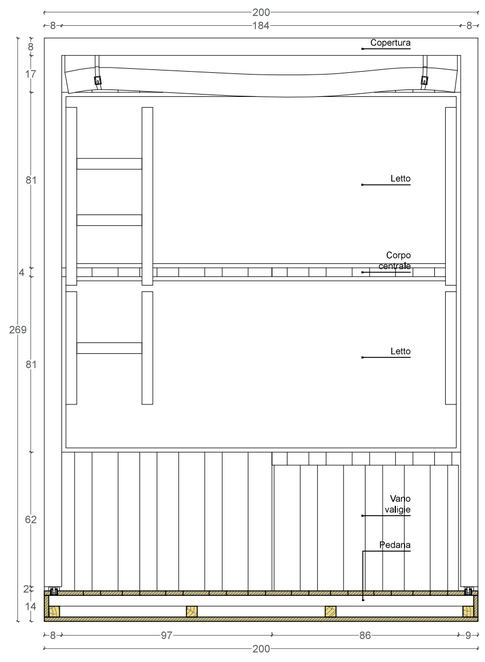

Sezione trasversale_scala 1:20

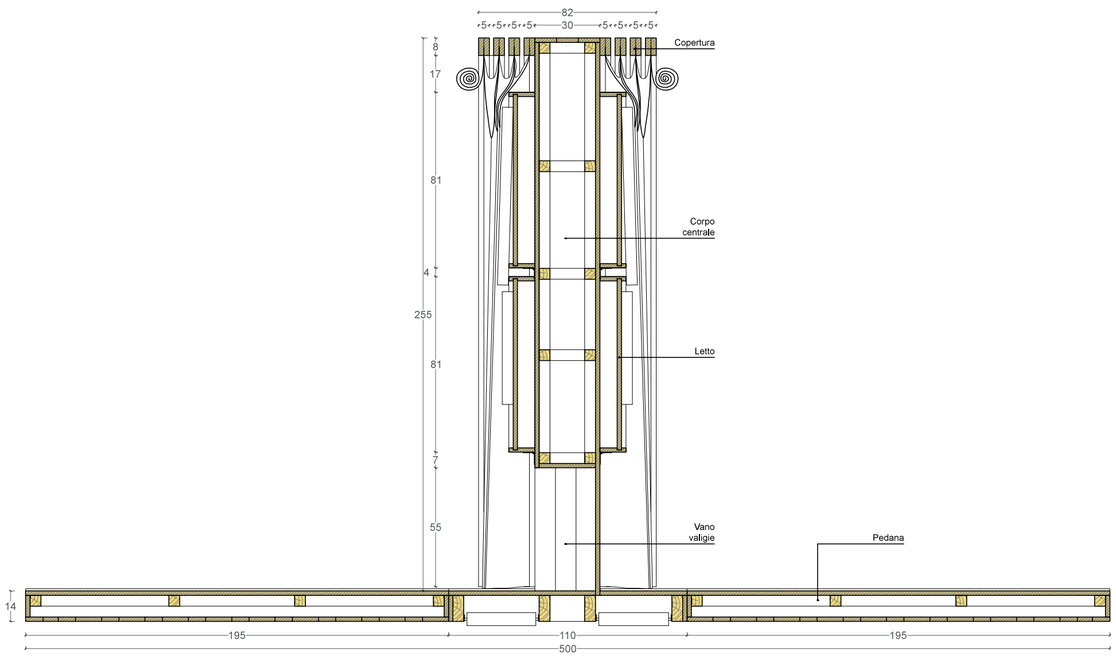

Sezione longitudinale_scala 1:20

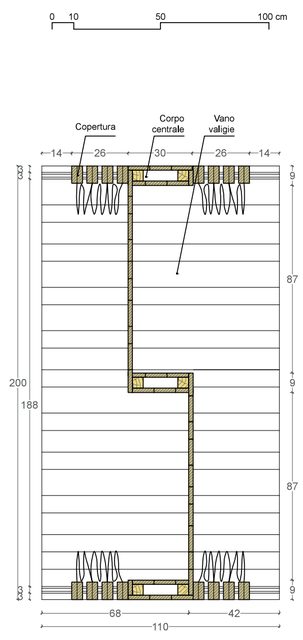

Pianta corpo centrale_scala 1:20

POP-UP
refuge

chiudi-muovi

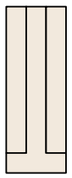

apri-usa

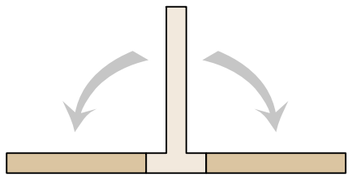

ribalta-dormi

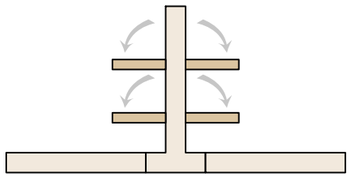

scorri-copri

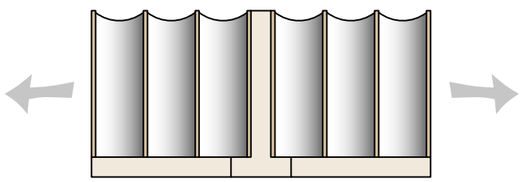

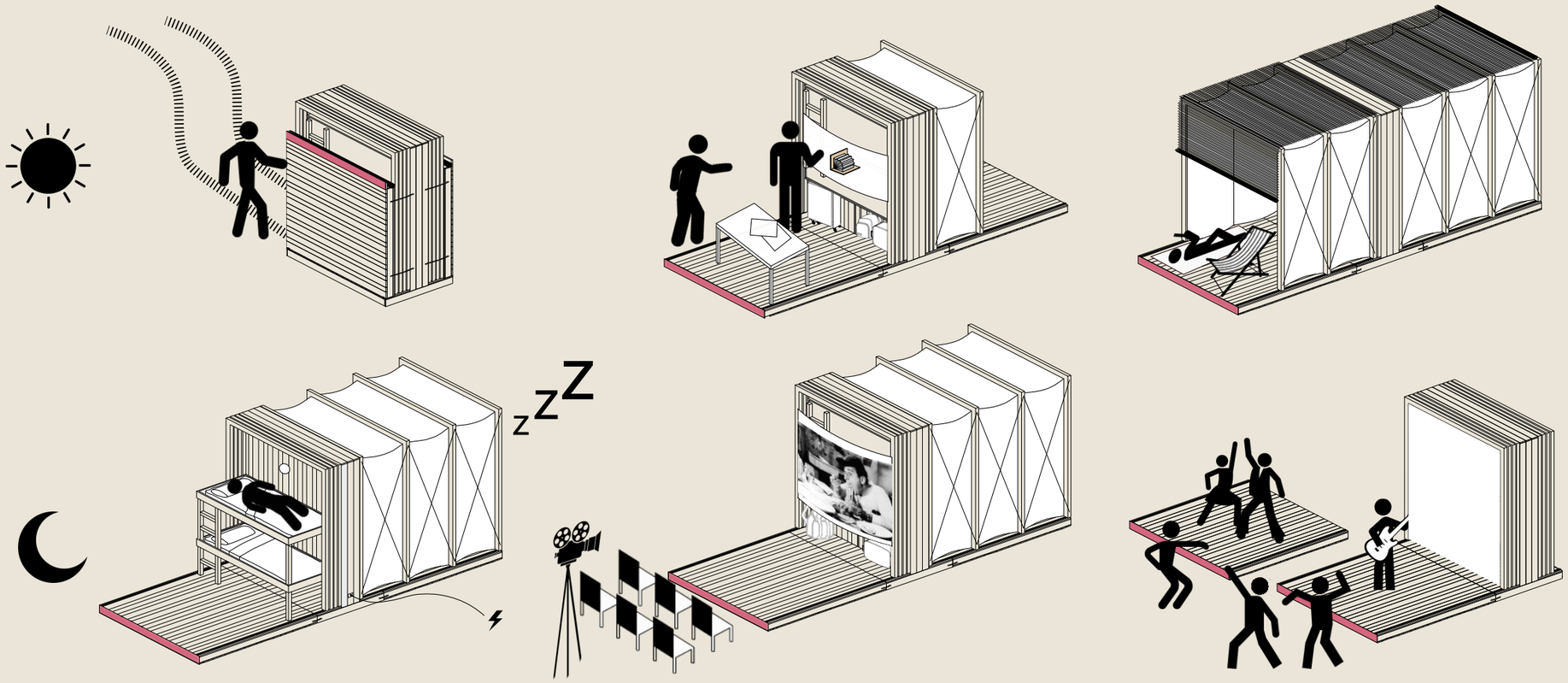

montaggio

1

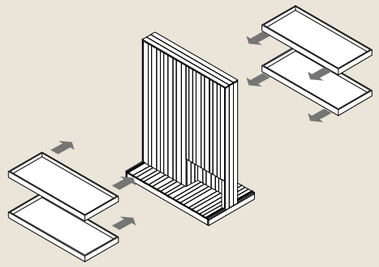

2

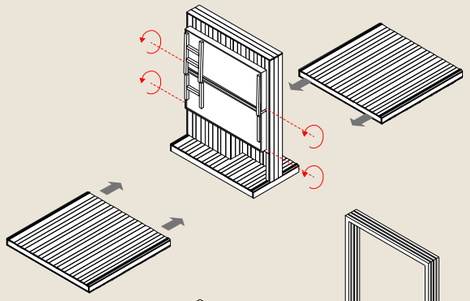

3

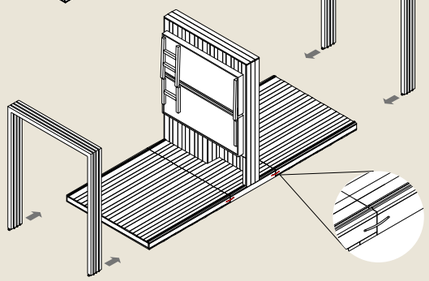

4

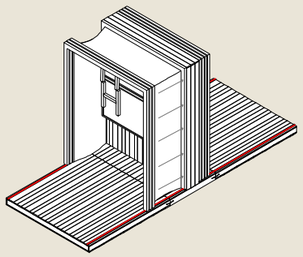

5

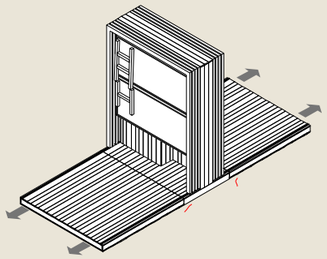

6

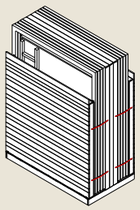

corpo centrale

x1

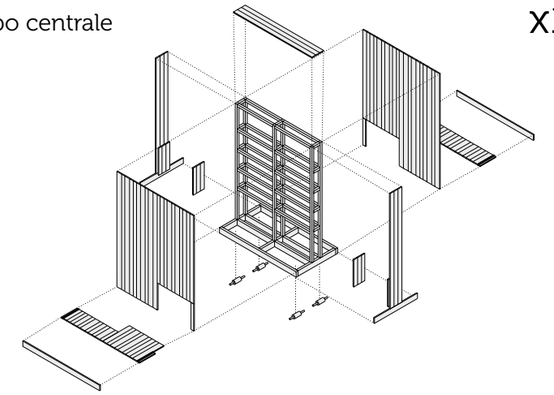

Inventario

- Listelli in legno 5x5 cm -> 37 m
- Listelli in legno 5x12 cm -> 10,2 m
- Assi di legno sp. 2 cm -> 14,6 m²
- Rulli in acciaio ø 50 mm -> 4

pedana

x2

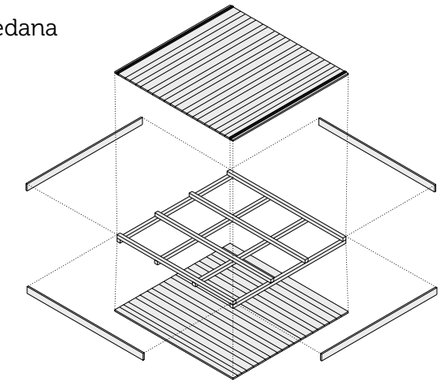

Inventario

- Listelli in legno 5x5 cm -> 15,5 m
- Assi di legno sp. 2 cm -> 8,6 m²
- Binari in alluminio 3x3 cm -> 3,9 m

copertura

x2

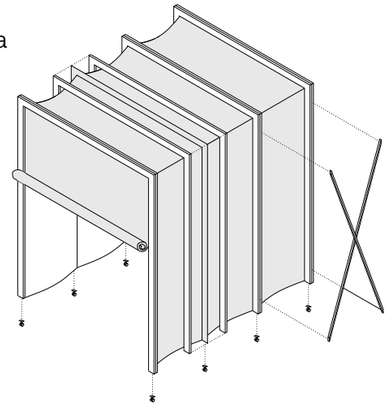

Inventario

- Listelli in legno 2,5x8 cm -> 55,2 m
- Telo in poliestere -> 23 m²
- Aste in acciaio ø 6 mm -> 12X2,3 m
- Ruote in acciaio ø 30 mm -> 8

letto

x4

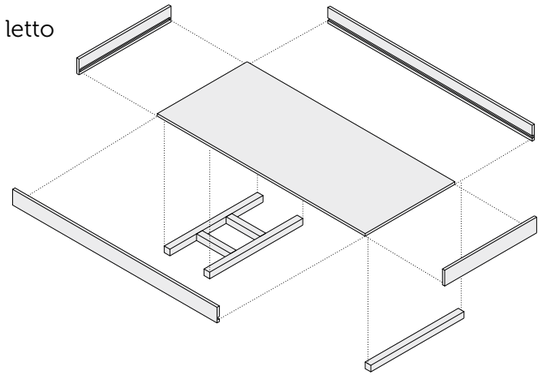

Inventario

- Listelli in legno 2x12 cm -> 5,22 m
- Listelli in legno 5x5 cm -> 3 m
- Tavola di legno sp. 2 cm -> 1,45 m²
- Materassino 75x180x8 cm -> 1

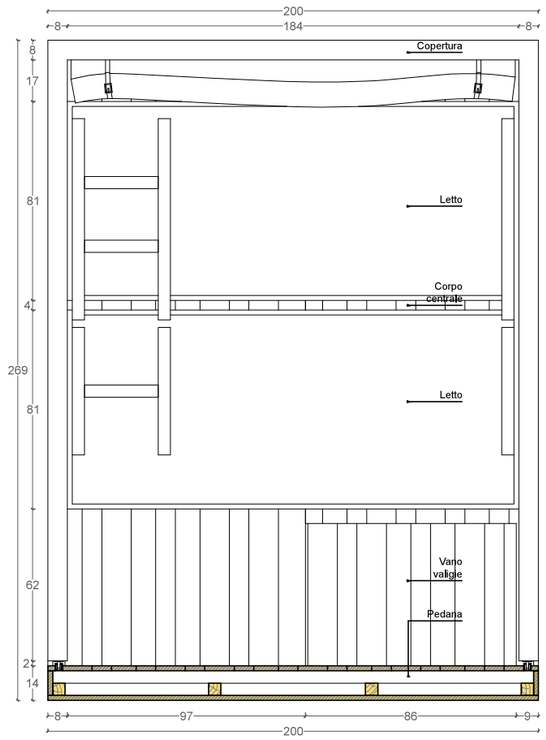

Sezione trasversale_scala 1:25

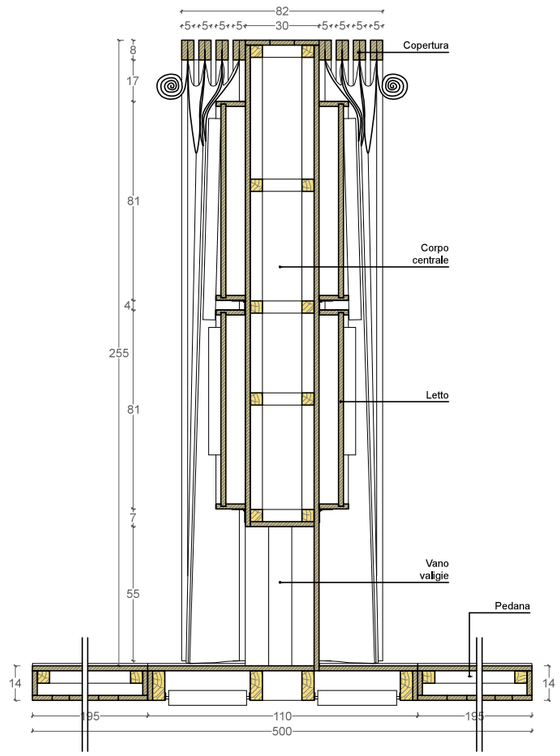

Sezione longitudinale_scala 1:25

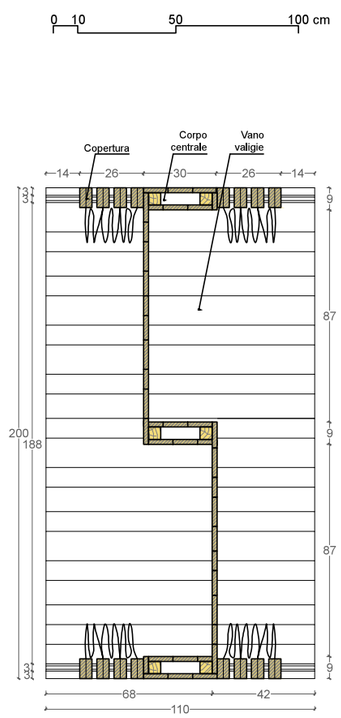

Pianta corpo centrale_scala 1:25

Versione lunga
Pop-up refuge è stato progettato per essere usato con la massima flessibilità, per essere facilmente richiudibile e trasportabile e per essere costruito con poche risorse.
Il rifugio è composto da quattro elementi principali: il corpo centrale; le pedane; le coperture; i letti.
Quando il rifugio deve essere trasportato e conservato queste componenti possono essere compattate in un unico elemento movibile usando i rulli montati alla base del corpo centrale. All'occorrenza le pedane vengono attaccate alla base del corpo centrale per costituire il pavimento delle due "stanze" di cui è composto il rifugio, ma queste possono anche essere usate da sole per qualsiasi altra necessità. La copertura (divisa in due parti, una per "stanza") è attaccata da un lato al corpo centrale mentre dall'altro si apre a fisarmonica facendo scorrere sui binari i portali che la compongono. Cosi si possono avere diverse condizioni di copertura, da quella completamente aperta a quella in cui le "stanze" sono completamente coperte e chiuse per garantire la privacy.
I 4 letti (due per lato) sono incernierati al corpo centrale, quindi agevolmente ribaltabili per la notte ma richiudibili quando non servono. In questo modo la loro parte inferiore può essere usata come bacheca (o per qualsiasi altro uso) e lo spazio delle pedane rimane libero per essere utilizzato in altre attività giornaliere o serali.
I bagagli possono essere comodamente riposti nello spazio apposito sotto i letti.
Il rifugio è collegabile alla linea elettrica utilizzando il corpo centrale.
Per il riparo dalle acque meteoriche la superficie massima in cui ci potrà essere accumulo sul telo in poliestere è di 1,2 mq, quindi questo non comporta un rischio. Per riparare il telo dai raggi del sole nei periodi più caldi della giornata si può utilizzare una stuoia in canne da posizionare sopra la copertura.
I materiali di cui è costituito sono pochi ed economici. Il corpo centrale e le pedane hanno una struttura a telaio con elementi lignei, e sono rivestiti da assi di legno. Su queste verranno montato anche i binari per far scorrere i portali della copertura. I portali sono composti da una doppia struttura in legno che servirà per inserire all'interno il telo in poliestere impermeabile all'acqua. Per evitare ribaltamenti dei portali stessi questi potranno essere ancorati tra di loro con delle aste in acciaio che si agganceranno e manterranno la struttura rigida. Anche i letti sono interamente realizzabili in legno e avranno un apposita scaletta montata per salire sul letto superiore.
Le dimensioni massime di occupazione del rifugio sono 5mx2mx2,69m aperto e 1,1mx2mx2,69m chiuso.
È stimato un costo per il materiale variabile tra 1400€ e 1600€, tenendo inoltre conto che è possibile usare materiale di riciclo, specialmente per il rivestimento in legno.

Versione breve
Pop-up refuge è stato progettato per essere usato con la massima flessibilità, per essere facilmente richiudibile e trasportabile e per essere costruito con poche risorse. Il rifugio è composto da quattro elementi principali: il corpo centrale; le pedane; le coperture; i letti. Quando il rifugio deve essere trasportato e conservato queste componenti possono essere compattate in un unico elemento. All'occorrenza le pedane vengono montate alla base del corpo centrale, costituendo cosi due "stanze" che possono essere protette utilizzando le coperture a fisarmonica, costituite dai portali lignei e dal telo impermeabile. I 4 letti (due per lato) sono incernierati al corpo centrale, quindi agevolmente ribaltabili per la notte ma richiudibili quando non servono. In questo modo la loro parte inferiore può essere usata come bacheca (o per qualsiasi altro uso) e lo spazio delle pedane rimane libero per essere utilizzato in altre attività giornaliere o serali.